# L200

MITSUBISHI MOTORS
Drive your Ambition

DESIGN AWARD 2024




MITSUBISHI MOTORS
Drive your Ambition

# POWER
# FOR ADVENTURE

Experience the next level of toughness with the all-new L200.
Its advanced engineering and ultra-tough features redefine
the reliability and ruggedness of pickups.
Get ready for a new adventure and lifestyle with the L200.

# القــوة
# في المغامــــرة

L200 بحلة جديدة تمامًا. تعرف مفهوم المتانة من جديد بفضل هندستها المتطورة
وخصائصها المتينة جدًا التي تحدد معيار الموثوقية والصلابة في قطاع شاحنات pickups
استعدوا للتعرف إلى مغامرة جديدة وأسلوب حياة مختلف مع L200.




ملاحظة: قد تختلف بعض التجهيزات حسب الأسواق. لمزيد من التفاصيل، يُرجى استشارة وكيل/موزع ميتسوبيشي موتورز المحلي.
Note: Some equipment may vary by market. Please consult your local MITSUBISHI MOTORS dealer/distributor for details.

POWERFUL, CONFIDENT, AND

# READY TO GO

قوية، واثقة،

# وجاهزة لجميع التحديات






2.4L

محرك ديزل تيربو

TURBO DIESEL ENGINE

## New 2.4L Turbo Diesel Engine

Experience powerful acceleration and responsive performance with 110kW power and 330N·m torque or with 135kW power and 430N·m torque.

## محرك ديزل تيربو جديد سعة 2.4 لتر

استمتع بتجربة تسارع قوي وأداء سريع الاستجابة بقوة 110 كيلووات ومحرك يتمتع بعزم دوران من 330 نيوتن متر أو بقوة 135 كيلووات ومحرك يتمتع بعزم دوران من 430 نيوتن متر.



ملاحظة: قد تختلف بعض التجهيزات حسب السوق. لمزيد من التفاصيل، يُرجى استشارة وكيل/موزع ميتسوبيشي موتورز المحلي.

Note: Some equipment may vary by market. Please consult your local MITSUBISHI MOTORS dealer/distributor for details.

# DISCOVER ADVENTURE ON
# ANY ROAD

Go anywhere with best-in-class off-road performance, honed through rigorous testing and rallies in harsh conditions all around the world.

# مغامرة مؤكدة
# في كل وجهة

أينما كنت متجهًا، استمتع بالأداء الأفضل في فئته على الطرق الوعرة، والذي تم تحسينه من خلال الاختبارات الصارمة والسباقات في ظروف قاسية في جميع أنحاء العالم.




## Super Select 4WD-II

يوفر نظام Super Select 4WD-II الفريد من شركة MITSUBISHI MOTORS أداءً استثنائيًا على جميع التضاريس من خلال أوضاعه الأربعة القابلة للتحديد، بما في ذلك 4H (الدفع الرباعي بدوام كامل) الذي يوفر ثباتًا رائعًا حتى على الأسطح الرطبة، وأداء متميزًا في المنعطفات حتى على الرصيف الجاف.

MITSUBISHI MOTORS' one and only Super Select 4WD-II system provides exceptional all-terrain performance with its four selectable modes, including 4H (full-time 4WD) that delivers great stability even on wet surfaces, and outstanding cornering performance even on dry pavement.

| | |
|---|---|
| C/D LOCK — **2H** 2WD | C/D LOCK — **4H** Full-time 4WD |
| C/D LOCK — **4HLc** Centre Diff Locked 4WD | 4L C/D LOCK — **4LLc** Low Gear Centre Diff Locked 4WD |

## 7 وضعيات قيادة DRIVE MODE




ملاحظة: قد تختلف بعض التجهيزات حسب السوق. لمزيد من التفاصيل، يُرجى استشارة وكيل/موزع ميتسوبيشي موتورز المحلي.
Note: Some equipment may vary by market. Please consult your local MITSUBISHI MOTORS dealer/distributor for details.

# TOTAL CONFIDENCE
## FROM TOTAL CONTROL

# ثقة كاملة
## بفضل التحكم الكامل







### Active Yaw Control [AYC]

The AYC system helps you precisely handle slippery roads with gravel and snow, steering the car just as you want – an exciting driving experience for those who enjoy sporty or off-road driving.

### نظام التحكم النشط في الانحراف (AYC)

يساعدك نظام التحكم النشط في الانحراف على التعامل بدقة مع الطرق الزلقة المليئة بالحصى والثلوج، وتوجيه السيارة كما تريد - تجربة قيادة مثيرة لأولئك الذين يستمتعون بالقيادة الرياضية أو القيادة على الطرق الوعرة.

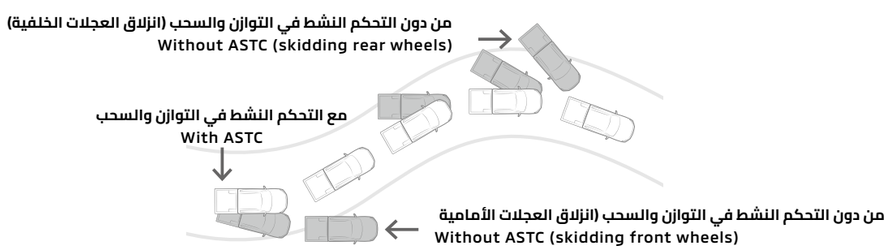


### Active Stability and Traction Control [ASTC]

ASTC applies brake force whilst cornering to maintain vehicle stability and optimise traction to prevent torque loss. The system adjusts engine output and applies brake force to spinning wheels as needed.

### التحكم النشط في التوازن والسحب (ASTC)

يستخدم التحكم النشط في التوازن والسحب قوة الفرامل أثناء الانعطاف للحفاظ على ثبات السيارة وتحسين الجر لمنع فقدان عزم الدوران. يقوم النظام بضبط قوة المحرك وتطبيق قوة الفرامل على العجلات الدوارة حسب الحاجة.

ملاحظة: قد تختلف بعض التجهيزات حسب السوق. لمزيد من التفاصيل، يُرجى استشارة وكيل/موزع ميتسوبيشي موتورز المحلي.
Note: Some equipment may vary by market. Please consult your local MITSUBISHI MOTORS dealer/distributor for details.

FREEDOM TO EXPLORE

# THE NEXT FRONTIER

حرية

# تتجاوز كل الحدود

## Hill Start Assist [HSA]

HSA helps prevent rolling backward on steep slopes by maintaining braking force for up to two seconds after the brake is released. This helps ensure a safe start until the accelerator is applied.

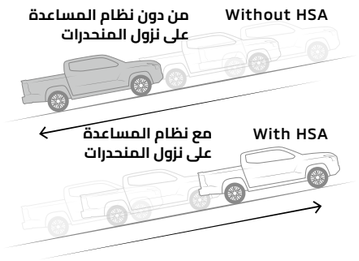


## نظام المساعدة على صعود المرتفعات (HSA)

يساعد نظام المساعدة على صعود المرتفعات على منع الرجوع للخلف على المنحدرات الشديدة من خلال الحفاظ على قوة الفرملة لمدة تصل إلى ثانيتين بعد إطلاق الفرامل. ويساعد ذلك على ضمان بداية آمنة حتى يتم تشغيل دواسة الوقود.

## Hill Descent Control [HDC]

HDC applies brakes and maintains speed when travelling downhill, for safer steering without manual brake application. Activates at 2-20 km/h in automatic, and in 1st gear at 3-20 km/h in manual vehicles.

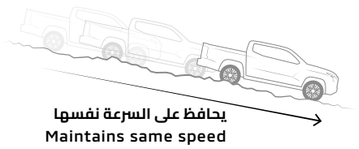


## نظام المساعدة على نزول المنحدرات (HDC)

يستخدم نظام المساعدة على نزول المنحدرات الفرامل ويحافظ على السرعة عند السير على المنحدرات، من أجل توجيه أكثر أمانًا من دون استخدام الفرامل يدويًا. يتم تفعيله عند سرعة 2 - 20 كم/ساعة في الوضع الأوتوماتيكي، وفي السرعة الأولى عند 3 - 20 كم/ساعة في المركبات اليدوية.



ملاحظة: قد تختلف بعض التجهيزات حسب السوق. لمزيد من التفاصيل، يُرجى استشارة وكيل/موزع ميتسوبيشي موتورز المحلي.

Note: Some equipment may vary by market. Please consult your local MITSUBISHI MOTORS dealer/distributor for details.

# مصنوعة لتواجه كل التحديات

# BUILT TO GO ANYWHERE






## إطار الهيكل الجديد

ضمم إطار الهيكل بمواد عالية الشد لتحمّل التضاريس الصعبة وضمان أداء موثوق به في أي حالة. إنه أساس أداء القيادة المتميز والراحة أثناء القيادة على أي تضاريس

## New Chassis Frame

The chassis frame is built with high-tensile materials to withstand tough terrain and ensure reliable performance in any condition. It's the foundation of outstanding driving performance and ride comfort on any terrain.

## نظام التعليق المعاد تصميمه بالكامل

تعمل أنظمة التعليق الأمامية والخلفية المعاد تصميمها بالكامل على تحسين أداء القيادة والراحة من خلال توفير تحكم فائق على أنواع الطرق المختلفة



## Completely Redesigned Suspension System

The completely redesigned front and rear suspension systems enhance driving performance and comfort by providing superior handling on various road types.



التعليق الأمامي
Front suspension

ملاحظة: قد تختلف بعض التجهيزات حسب السوق. لمزيد من التفاصيل، يُرجى استشارة وكيل/موزع ميتسوبيشي موتورز المحلي.
Note: Some equipment may vary by market. Please consult your local MITSUBISHI MOTORS dealer/distributor for details.

EMPOWERS

# ANY JOURNEY

The interior is designed for comfort during long trips, with advanced technology and a thoughtfully crafted living space that empowers you to enjoy your ride, no matter where your journey takes you.

متعة مضمونة

# مع كل رحلة

صممت المقصورة الداخلية لتوفير الراحة أثناء الرحلات الطويلة، مع التكنولوجيا المتقدمة والمساحة الداخلية المصممة بعناية والتي تمكنك من الاستمتاع برحلتك، بغض النظر عن المكان الذي ستذهب إليه.




## 9-inch Infotainment System

Enjoy a stress-free and enjoyable time in the vehicle with the intuitive and convenient 9-inch infotainment system that comes with smartphone connectivity and an easy-to-see display.

## نظام المعلومات والترفيه مقاس 9 بوصة

استمتع بوقت ممتع وخال من التوتر في السيارة مع نظام معلومات وترفيه حدسي ومريح مقاس 9 بوصة مزوّد بإمكانية الاتصال بالهاتف الذكي وشاشة واضحة.

## Combination Meter

The new 7-inch multi-information display puts all the necessary information in front of you, allowing you to easily understand the vehicle's status at a glance. The new meter display also makes recognition effortless.




## العداد المركب

تعرض شاشة المعلومات المتعددة الجديدة مقاس 7 بوصة جميع المعلومات الضرورية أمامك، ما يتيح لك فهم حالة السيارة بسهولة في لمحة. كما أن شاشة العدّاد الجديدة تجعل عملية التعرف عليها سهلة.

Works with Apple CarPlay

•MAPS •MUSIC •PHONE •Siri •MESSAGES •APPS

ملاحظة: Apple CarPlay هي علامة تجارية لشركة Apple Inc.، مسجلة في الولايات المتحدة وبلدان أخرى. لمزيد من المعلومات: www.apple.com/ios/carplay/

Note: Apple CarPlay is a trademark of Apple Inc., registered in the U.S. and other countries. For more information: www.apple.com/ios/carplay/

works with androidauto

•MAPS •MUSIC •PHONE •GOOGLE ASSISTANT •MESSAGES •APPS

ملاحظة: Google، Google Assistant، Android، Android Auto والعلامات الأخرى ذات الصلة هي علامات تجارية مملوكة لشركة Google LLC. لمزيد من المعلومات: www.android.com/auto/

Note: Google, Google Assistant, Android, Android Auto and other related marks are trademarks of Google LLC. For more information: www.android.com/auto/

ملاحظة: قد تختلف بعض التجهيزات حسب السوق. لمزيد من التفاصيل، يُرجى استشارة وكيل/موزع ميتسوبيشي موتورز المحلي.

Note: Some equipment may vary by market. Please consult your local MITSUBISHI MOTORS dealer/distributor for details.

SPACE TO

# SHARE AND ENJOY

مساحة كافية

# لتجارب مشتركة وممتعة



## راحة المقعد

استمتع براحة معززة أثناء الرحلات الطويلة مع المقاعد المصممة حديثًا المستوحاة من تراث الرالي الخاص بنا. توفر المقاعد دعمًا ممتازًا للجسم، ما يسمح لك بالتركيز على القيادة والاستمتاع بالرحلة

## Seat Comfort

Enjoy enhanced comfort during long rides with the newly designed seats inspired by our rally heritage. The seats provide excellent body support, allowing you to focus on driving and enjoy the journey.

## تكييف محسّن للهواء

استمتع بالبرودة والراحة حتى في الأيام الحارة مع نظام تكييف الهواء المحسّن. توفر وحدة التكييف الأمامية قوة تبريد بأداء استثنائي لتبقيك منتعشًا أثناء القيادة. بالإضافة إلى ذلك، يحافظ جهاز تدوير الهواء الخلفي على راحة الركاب من خلال تدفق الهواء القابل للتعديل حسب تفضيلاتهم الشخصية

## Upgraded Air Conditioning

Stay cool and comfortable even on hot days with the improved A/C system. The front A/C unit provides exceptional cooling performance to keep you refreshed during your drive. Plus, the rear air circulator keeps passengers comfortable with airflow adjustable to their personal preferences.






ملاحظة: قد تختلف بعض التجهيزات حسب السوق. لمزيد من التفاصيل، يُرجى استشارة وكيل/موزع ميتسوبيشي موتورز المحلي.

Note: Some equipment may vary by market. Please consult your local MITSUBISHI MOTORS dealer/distributor for details.

# MODERN INTERIOR
## FOR PROFESSIONALS

# تصميم داخلي حديث
## مساحة كافية

## مكونات سهلة الاستخدام

صممت المقصورة الداخلية لتعزيز تجربة القيادة الخاصة بك من خلال مكونات سهلة الاستخدام، حيث يراعي كل تصميم راحتك وملاءمتك.

## User-Friendly Components

The interior is designed to enhance your driving experience with user-friendly components that are intuitive to use, with every detail crafted with your comfort and convenience in mind.




**عجلة قيادة سهلة الإمساك ومريحة**
**Easy-to-Grip and Comfortable Steering Wheel**






**مفاتيح تكييف الهواء سهلة الاستخدام وبديهية**
**Glove-Friendly and Intuitive Air Conditioning Switches**

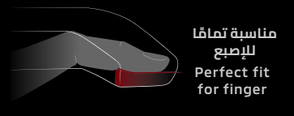


**مقابض أبواب بديهية ناعمة الملمس ثلاثية**
**Soft-to-Touch and 3D-Shaped Intuitive Door Handles**

## حلول تقنية وتخزينية مريحة

اجعل قيادتك مريحة وممتعة مع مقصورة داخلية مجهزة بأفضل حلول التكنولوجيا والتخزين.
كن منظمًا مع مساحة تخزين واسعة لجميع أغراضك.

## Convenient Tech and Storage Solutions

Make your drive convenient and enjoyable with an interior equipped with tech and storage solutions. Stay organised with ample storage space for all your items.



**شاحن لاسلكي للهواتف الذكية**
**Smartphone Wireless Charger**



**منافذ USB الخلفية (نوع A&C)**
**Rear USB Ports (A&C Type)**



**صندوق القفازات العلوي**
**Upper Glove Box**

ملاحظة: قد تختلف بعض التجهيزات حسب السوق. لمزيد من التفاصيل، يُرجى استشارة وكيل/موزع ميتسوبيشي موتورز المحلي.
Note: Some equipment may vary by market. Please consult your local MITSUBISHI MOTORS dealer/distributor for details.

# THE ULTIMATE WORKHORSE

## THAT GETS THE JOB DONE

# سيارة كفيلة

## بإنجاز المهمة






مقصورة مفردة
Single CAB




مقصورة مزدوجة
Double CAB

### مساحة حمولة كبيرة وعملية

يمكنك بسهولة حمل جميع أغراضك الأساسية، بما في ذلك منصة يورو النقالة، مع سرير الشحن متعدد الاستخدامات إنه مصمم للتعامل مع كل ما تحتاجه وأكثر

### Big and Practical Cargo Space

Easily carry all your essentials, including a Euro pallet, with the versatile cargo bed. It's designed to handle everything you need, and more.

### Practical Features — الميزات العملية



**شكل زاوية المصد الخلفي**
تتيح زاوية المصد الخلفي مساحة أكبر للقدم عندما يكون الباب الخلفي مفتوحًا، كما أنها تتمتع بأكبر مساحة للقدم في فئتها.

**Rear Bumper Corner Shape**
The rear bumper corner allows for more foot space when the tailgate is open, and it has the largest step area in its segment.

**خطوة جانبية واسعة**
مصممة لتوفير قاعدة مقاومة للانزلاق للدخول والخروج الآمن والسهل من السيارة، حتى في الظروف الرطبة أو الزلقة.

**Wide Side Step**
Designed to provide slip-resistant footing for safe and easy entry and exit from the vehicle, even in wet or slippery conditions.



**الخطاف الداخلي الخلفي الموجود على مستوى منخفض**
يتيح الخطاف الداخلي الخلفي المنخفض إمكانية ربط الأحمال بسهولة وأمان

**Rear Inner Hook Placed Low**
Low-placed rear inner hook allows for easy and secure tie-down of loads.

**مرفق الخشب 4x2**
قسّم مساحة الحمولة الخاصة بك بسهولة باستخدام ملحق الخشب 2×4

**2x4 Lumber Attachment**
Easily divide your cargo space with the 2x4 lumber attachment.

ملاحظة: قد تختلف بعض التجهيزات حسب السوق. لمزيد من التفاصيل، يُرجى استشارة وكيل/موزع ميتسوبيشي موتورز المحلي.
Note: Some equipment may vary by market. Please consult your local MITSUBISHI MOTORS dealer/distributor for details.



# PEACE OF MIND
## WITH ADVANCED SAFETY FEATURES

# خصائص سلامة متطورة تضمن
# راحة البال

## Mitsubishi Motors Safety Sensing [MMSS]

**MITSUBISHI MOTORS offers advanced safety features through MMSS, giving our customers peace of mind during every adventure and ensuring a safe return home.**

### نظام تخفيف الاصطدام الأمامي (FCM)

يمكن أن يساعد نظام تخفيف الاصطدام الأمامي في اكتشاف المركبات والمشاة وتنبيههم مع تحذيرات صوتية ومرئية للسائق، وكذلك استخدام الفرامل لتجنب الاصطدامات المحتملة أو تقليلها

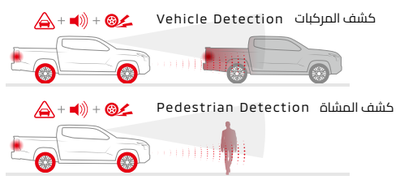


### Forward Collision Mitigation system [FCM]

FCM can help detect vehicles and pedestrians and alert the driver with audio and visual warnings, as well as apply the brakes to avoid or reduce potential collisions.

### نظام التحذير من مغادرة المسار (LDW)

يحذر نظام التحذير من مغادرة المسار السائق من خلال تنبيهات مرئية ومسموعة عندما تتجاوز السيارة علامات المسار من دون قصد بسرعات تزيد عن 65 كم/ساعة، وذلك باستخدام كاميرا مثبتة على الزجاج الأمامي

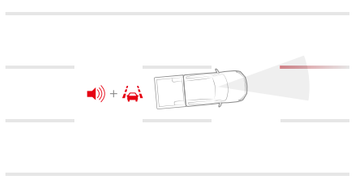

### Lane Departure Warning [LDW]

LDW warns the driver with visual and audible alerts when the vehicle unintentionally crosses lane markings at speeds over 65km/h, using a windshield-mounted camera.

## استشعار السلامة من ميتسوبيشي موتورز (MMSS)

توفر شركة ميتسوبيشي موتورز ميزات أمان متقدمة من خلال خصائص سلامة متطورة تضمن راحة البال. تمنح عملاءنا راحة البال خلال كل مغامرة وتضمن العودة الآمنة إلى المنزل.

### نظام تحذير البقعة العمياء (BSW)، مع نظام مساعد تغيير المسار (LCA)

تكتشف أجهزة الاستشعار الرادارية في المصد الخلفي المركبات الموجودة في البقع العمياء على كلا الجانبين. إذا تم اكتشاف مركبة أثناء تشغيل إشارة الانعطاف، يومض المؤشر في المرآة الجانبية المقابلة ويصدر صوت صفير

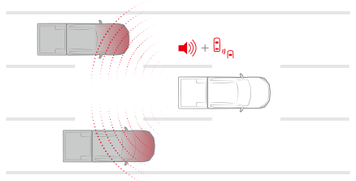

### Blind Spot Warning [BSW] with Lane Change Assist [LCA]

Rear bumper radar sensors detect vehicles in blind spots on both sides. If a vehicle is detected whilst the turn signal is on, an indicator blinks in the corresponding side mirror and a buzzer sounds.

### نظام التحذير من الاصطدام الخلفي (RCTA)

عند الرجوع للخلف، إذا اكتشفت أجهزة استشعار الرادار سيارة متحركة، يقوم النظام بتحذيرك من خلال تنبيهات مرئية ومسموعة وتنبيهات المرآة الجانبية، ما يساعد على تعزيز السلامة ومنع الاصطدامات المحتملة

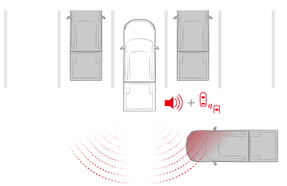

### Rear Cross Traffic Alert [RCTA]

When reversing, if radar sensors detect a moving vehicle, the system warns through visual, audible, and side mirror alerts, helping to enhance safety and prevent potential collisions.

### الضوء العالي الأوتوماتيكي (AHB)

يقوم تلقائيًا بتبديل المصابيح الأمامية بين الضوء المنخفض والعالي بناءً على وجود سيارة أمامك من أجل قيادة ليلية أكثر أمانًا وراحة

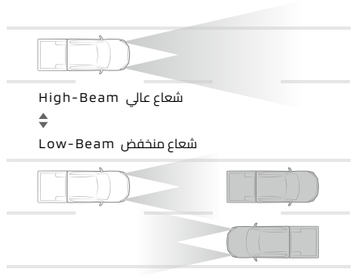


### Automatic High-Beam [AHB]

Automatically switches headlights between low and high beam based on the presence of a vehicle ahead for safer and more comfortable night-time driving.

ملاحظة: رسومات الموجات الرادارية هي لأغراض توضيحية فقط ولا تمثل تطبيق المستشعر الفعلي. يتحمل السائقون المسؤولية الكاملة عن قيادتهم الآمنة. يرجى القيادة بأمان وعدم الاعتماد فقط على هذه الأنظمة أثناء القيادة. قد تختلف بعض التجهيزات حسب السوق. لمزيد من التفاصيل، يُرجى استشارة وكيل/موزع ميتسوبيشي موتورز المحلي

Note: The radar wave graphics are for illustrative purposes only and do not represent the actual sensor application. Drivers are fully responsible for their own safe driving. Please drive safely and do not rely solely on these systems whilst driving. Some equipment may vary by market. Please consult your local MITSUBISHI MOTORS dealer/distributor for details.

# STRONGER. STURDIER.
# TOUGHER.

There's no limit to how tough you can be. Reach new levels of toughness and make your L200 even more capable – and truly your own.

# أكثر قوة. أكثر متانة.
# أكثر صلابة.

لا يوجد حدود لمدى قوتك. يمكنك الوصول إلى مستويات جديدة من المتانة واجعل جهاز L200 الخاص بك أكثر قدرة – لتعديل السيارة بالطريقة التي تناسبك.

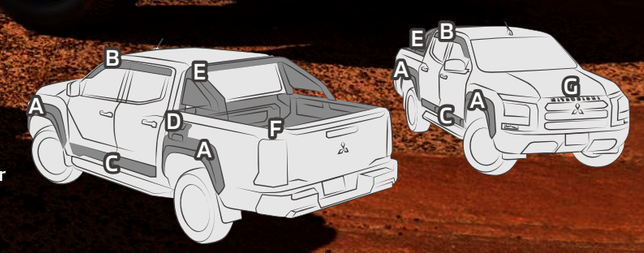


| | |
|---|---|
| A. Fender Arch Moulding | صب قوس الحاجز |
| B. Side Window Deflector | عاكس النافذة الجانبية |
| C. Side Door Garnish | زينة الباب الجانبي |
| D. Fuel Lid Garnish | زينة غطاء الوقود |
| E. Sport Bar | سبورت بار |
| F. Bed Liner | بطانة السرير |
| G. Grille Emblem | شعار الشبكة |

Scan to learn more.

## Why Genuine Accessories?

We design and test our genuine accessories to seamlessly integrate with our vehicles for safety, functionality, and durability. Our accessories comply with regional regulations and are available globally thanks to our strong development, procurement, and Japanese manufacturing tradition.

### DESIGN
We design and develop our genuine accessories alongside our vehicles to ensure they harmoniously and seamlessly integrate with the vehicle's original design.

### التصميم
نقوم بتصميم ملحقاتنا الأصلية وتطويرها جنبًا إلى جنب مع مركباتنا لضمان تكاملها بشكل متناغم وسلس مع التصميم الأصلي للمركبة

### SAFETY
We rigorously test all our genuine accessories to meet safety standards and ensure they work seamlessly with the vehicle's advanced safety equipment.

### السلامة
نحن نختبر جميع ملحقاتنا الأصلية بدقة لتلبية متطلباتنا معايير السلامة والتأكد من أنها تعمل بسلاسة مع معدات السلامة المتقدمة في السيارة

### DURABILITY
We test our genuine accessories under various conditions for durability, which is essential for safety. If any issues arise, we analyse them to improve both the accessories and the vehicle itself.

### المتانة
نحن نختبر ملحقاتنا الأصلية في ظل ظروف مختلفة للتأكد من المتانة، وهو أمر ضروري للسلامة. في حال ظهور أي مشاكل، نقوم بتحليلها لتحسين الملحقات والمركبة نفسها

### FUNCTIONALITY
We design our accessories to improve vehicle functionality and meet regional requirements, whilst also considering how they work with advanced safety features.

### الوظائف
نقوم بتصميم ملحقاتنا لتحسين وظائف السيارة وتلبية المتطلبات الإقليمية، مع الأخذ في الاعتبار أيضًا كيفية عملها مع ميزات السلامة المتقدمة

## لماذا الملحقات الأصلية؟

نحن نصمم ونختبر ملحقاتنا الأصلية لتتكامل بسلاسة مع سياراتنا من أجل السلامة والأداء والمتانة. تتوافق ملحقاتنا مع اللوائح الإقليمية وهي متاحة عالميًا بفضل تقاليدنا القوية في التطوير والمشتريات والتصنيع الياباني

Note: These accessories are not covered by the vehicle warranty and are subject to the conditions of the accessory warranty.
For warranty conditions regarding these accessories, please contact an authorised MITSUBISHI MOTORS dealer.
Some equipment may vary by market. Please consult your local MITSUBISHI MOTORS dealer/distributor for details.

ملاحظة: هذه الملحقات لا يغطيها ضمان السيارة وتخضع لشروط ضمان الملحقات. لمعرفة شروط الضمان المتعلقة بهذه الملحقات، يرجى الاتصال بوكيل ميتسوبيشي موتورز المعتمد. قد تختلف بعض التجهيزات حسب السوق. لمزيد من التفاصيل، يُرجى استشارة وكيل/موزع ميتسوبيشي موتورز المحلي

مقصورة مزدوجة
**DOUBLE CAB**

# GLS

[ 2WD / دفع ثنائي ] 6MT / 6AT
[ 4WD / دفع رباعي ] 6MT







**Leather / جلد**

تظهر الصورة نموذج AT (دفع ثنائي)
Image shows AT model (2WD)

مقصورة مزدوجة
**DOUBLE CAB**

# GLX

[ 2WD / دفع ثنائي ] 6MT







**Fabric (with Stitch) / القماش (مع الغرزة)**

مقصورة مفردة
**SINGLE CAB**

# GL

[ 4WD / دفع رباعي ] 6MT / 6AT







**Vinyl / الفينيل**

تظهر الصورة نموذج MT (الدفع الرباعي)
Image shows MT model (4WD)

ملاحظة: السيارات ذات المقاعد المصنوعة من الجلد الطبيعي تستخدم الجلود الاصطناعية في أجزاء من سطح المقعد والجوانب والظهر ومسند الرأس ومسند الذراع الأوسط الخلفي وقماش زينة الأبواب. قد تختلف بعض التجهيزات حسب السوق. لمزيد من التفاصيل، يُرجى استشارة وكيل/موزع ميتسوبيشي موتورز المحلي

Note: Vehicles with genuine leather seats use synthetic leather for parts of the seat surface, sides, backside, headrest, rear centre armrest, and door trim fabric. Some equipment may vary by market. Please consult your local MITSUBISHI MOTORS dealer/distributor for details.



**يامابوكي برتقالي معدني (M14)**
**Yamabuki Orange Metallic [M14]**



**جرافيت رمادي معدني ( U28)**
**Graphite Gray Metallic [U28]**



**بلايد معدني فضي (U33)**
**Blade Silver Metallic [U33]**



**أحمر صلب (P63)**
**Red Solid [P63]**



**برونزي معدني عميق (C17)**
**Deep Bronze Metallic [C17]**



**أبيض ألماسي (W85)**
**White Diamond [W85]**



**إمبالس أزرق معدني (D23)**
**Impulse Blue Metallic [D23]**



**جيت أسود ميكا (X37)**
**Jet Black Mica [X37]**



**أبيض صلب (W19)**
**White Solid [W19]**

| | مقصورة مفردة Single cab | مقصورة مزدوجة Double cab |
|---|---|---|
| يامابوكي برتقالي معدني Yamabuki Orange Metallic [M14] | | |
| جرافيت رمادي معدني Graphite Gray Metallic [U28] | | |
| بلايد معدني فضي Blade Silver Metallic [U33] | | |
| أحمر صلب Red Solid [P63] | | |
| برونزي معدني عميق Deep Bronze Metallic [C17] | | |
| أبيض ألماسي White Diamond [W85] | | |
| إمبالس أزرق معدني Impulse Blue Metallic [D23] | | |
| جيت أسود ميكا Jet Black Mica [X37] | | |
| أبيض صلب White Solid [W19] | | |

SEAT MATERIALS

خامـات الـمـقـاعـد



**الفينيل**
**Vinyl**



**القماش (مع الغرزة)**
**Fabric (with Stitch)**



**الجلد**
**Leather**

| | مقصورة مفردة Single cab | مقصورة مزدوجة Double cab |
|---|---|---|
| الفينيل Vinyl | | |
| القماش (مع الغرزة) Fabric (with Stitch) | | |
| الجلد Leather | | |

ملاحظة: قد تختلف الألوان المعروضة قليلاً عن الألوان الفعلية بسبب عملية الطباعة. يرجى استشارة وكيل/موزع ميتسوبيشي موتورز المحلي لمعرفة الألوان الفعلية. تشتمل المقاعد الجلدية على جلد صناعي على الجوانب والخلف وأسطح الجلوس الجزئية ومسند الرأس (وأيضًا على جوانب مسند الذراع المركزي الخلفي ومساند أذرع الأبواب وتطعيمات الأبواب وما إلى ذلك). قد تختلف بعض التجهيزات حسب السوق. لمزيد من التفاصيل، يُرجى استشارة وكيل/موزع ميتسوبيشي موتورز المحلي

Note: Colours shown may differ slightly from actual colours due to printing process. Please consult your local MITSUBISHI MOTORS dealer/distributor for actual colours. Leather seats include synthetic leather on the sides, rear, partial seating surfaces and head restraint (also on rear centre armrest sides, door armrests and door trim, etc.). Some equipment may vary by market. Please consult your local MITSUBISHI MOTORS dealer/distributor for details.

# STANDARD and OPTIONAL EQUIPMENT

# التجهيزات القياسيّة والاختياريّة

■ Standard □ Optional — Not available

■ قياسي □ اختياري — غير متاح

| Models | | GL | GLX | GLS |
|---|---|---|---|---|
| **Drivetrain and Chassis** | | | | |
| 2WD | | | | |
| Easy Select 4WD | | | | |
| Super Select 4WD-II | | | | |
| Rear differential lock | | | | |
| Front suspension (Double wishbone) | | | | |
| Rear suspension Elliptic leaf spring | Normal type | | | |
| | Heavy duty type | | | |
| Front ventilated disc brake (Diameter: 275mm) | | | | |
| Front ventilated disc brake, 2-pot (Diameter: 290mm) | | | | |
| Front ventilated disc brake, 2-pot (Diameter: 320mm) | | | | |
| Rear drum brake drum (10-inch) | | | | |
| Rear drum brake drum (11.6-inch) | | | | |
| Tyre and Wheel | 195R15C 8PR 106/104R with 15-inch steel wheels (Silver)<br>Spare: 195R15C 8PR 106/104R + 15-inch steel wheels (Silver) | | | |
| | 205R16C 8PR 110/108R with 16-inch steel wheels (Silver)<br>Spare: 205R16C 8PR 110/108R + 16-inch steel wheel (Silver) | | | |
| | 265/70R16 (All-season tyre) with 16-inch alloy wheels (Silver)<br>Spare: 265/70R16 (All-season tyre) + 16-inch alloy wheel (Silver) | | | |
| | 265/60R18 (All-season tyre) with 18-inch alloy wheels (Silver)<br>Spare: 265/60R18 (All-season tyre) + 18-inch alloy wheel (Silver) | | | |
| **Driving Performance** | | | | |
| Drive Mode | | | | |
| Active Yaw Control [AYC] | | | | |
| Hill Start Assist [HSA] | | | | |
| **Exterior** | | | | |
| Windscreen glass (Laminated glass with UV ray reduction) | | | | |
| Front bumper | Material black | | | |
| | Colour-keyed | | | |
| Front bumper garnish | Chrome | | | |
| Front fog light bezel | Chrome | | | |
| Front grille | Material black | | | |
| | Colour-keyed | | | |
| Wiper | Front windscreen variable intermittent wiper (2-speed) | | | |
| | Rain-sensing windscreen wiper | | | |
| Rear window defogger with timer | | | | |
| Side step | Black painted plate type | | | |
| | Upgraded plate type | | | |
| Side door garnish (Material black) | | | | |
| Outer door handle | Material black | | | |
| | Chrome | | | |
| Door mirror | Electrically adjustable | | | |
| | Power folding | | | |
| | Material black | | | |
| | Chrome | | | |
| Rear body guard frame | | | | |
| Rear bumper | | | | |
| Rear spoiler | | | | |
| Tall gate (Back door) handle | Bar type | | | |
| | Pull-up type | | | |
| | Colour-keyed | | | |
| | Chrome | | | |
| Central door locking system with tailgate lock | | | | |
| Cargo bed | Outer hook x 12 | | | |
| | Inner hook x 4 | | | |
| Towing hook (Front) | | | | |
| **Cockpit** | | | | |
| Multi-information display | 3.5-inch display | | | |
| | 7-inch colour LCD | | | |
| Steering wheel (3-spoke type) | | | | |
| Leather-wrapped steering wheel (3-spoke type) | | | | |

| الموديل | | GL | GLX | GLS |
|---|---|---|---|---|
| **نظام الدفع والهيكل** | | | | |
| الدفع الثنائي | | | | |
| التحكم السهل بنظام الدفع الرباعي | | | | |
| Super Select 4WD - II | | | | |
| القفل التفاضلي في محور الدفع الخلفي | | | | |
| نظام التعليق الأمامي (عظم الترقوة المزدوج) | | | | |
| نظام التعليق الخلفي | النوع العادي | | | |
| | النوابض الورقية | | | |
| مكابح قرصية أمامية مهواة (القطر: 275 ملم) | | | | |
| مكابح قرصية أمامية مهواة 2-pot (القطر: 290 ملم) | | | | |
| مكابح قرصية أمامية مهواة 2-pot (القطر: 320 ملم) | | | | |
| نظام فرامل الأسطوانة الخلفي (10 بوصة) | | | | |
| نظام فرامل الأسطوانة الخلفي (11.6 بوصة) | | | | |
| الإطارات والعجلات | إطار مقاس 195R15C 106/104R مع عجلات معدنيّة (مُضيّقة) مقاس 15 بوصة.<br>عجلة احتياطيّة: إطار مقاس 195R15C 106/104R + عجلة معدنيّة (مُضيّقة) مقاس 15 بوصة. | | | |
| | إطار مقاس 205R16C 110/108R 8PR مع عجلات معدنيّة (مُضيّقة) مقاس 16 بوصة.<br>عجلة احتياطيّة: إطار مقاس 205R16C 110/108R 8PR + عجلة معدنيّة (مُضيّقة) مقاس 16 بوصة. | | | |
| | إطار مقاس 265/70R16 (مناسب لجميع الفصول) مع عجلات معدنيّة (مُضيّقة) مقاس 16 بوصة.<br>عجلة احتياطيّة: إطار مقاس 265/70R16 (مناسب لجميع الفصول) + عجلة معدنيّة (مُضيّقة) مقاس 16 بوصة. | | | |
| | إطار مقاس 265/60R18 (مناسب لجميع الفصول) مع عجلات معدنيّة (مُضيّقة) مقاس 18 بوصة.<br>عجلة احتياطيّة: إطار مقاس 265/60R18 (مناسب لجميع الفصول) + عجلة معدنيّة (مُضيّقة) مقاس 18 بوصة. | | | |
| **أداء القيادة** | | | | |
| وضع القيادة | | | | |
| نظام التحكم النشط في الانحراف [AYC] | | | | |
| نظام مساعد صعود المرتفعات [HAS] | | | | |
| **من الخارج** | | | | |
| الزجاج الأمامي (زجاج مصفح يقلّل من الأشعة فوق البنفسجية) | | | | |
| المصد الأمامي | اللون: أسود | | | |
| | مفاتيحه ملوّنة | | | |
| شريط تزيين المصد الأمامي | الكروم | | | |
| كشافات الضباب الأمامية | الكروم | | | |
| الشبك الأمامي | اللون: أسود | | | |
| | مفاتيحه ملوّنة | | | |
| ماسحات الزجاج | محرّك ممسحة الزجاج الأمامي (يعمل بسرعتين) | | | |
| | نظام استشعار المطر في ماسحات الزجاج | | | |
| مزيل الضباب عن النافذة الخلفية مؤقّت | | | | |
| خطوة جانبية | اللون: أسود | | | |
| | مطلية باللون الفضي | | | |
| تزيين الباب الجانبي | اللون: أسود | | | |
| | اللون: أسود | | | |
| | من الكروم | | | |
| مرايا الأبواب | يتم ضبطها كهربائيًا | | | |
| | انكماش تلقائي | | | |
| | اللون: أسود | | | |
| | من الكروم | | | |
| إطار حماية المصد الخلفي | | | | |
| المصد الخلفي | | | | |
| الجناح الخلفي | | | | |
| مقبض الباب الخلفي | قضيب معدني | | | |
| | يُسحب إلى الأعلى | | | |
| | مفاتيحه ملونة | | | |
| | الكروم | | | |
| قفل الباب الخلفي | | | | |
| منطقة التحميل | شبكة من 12 خطاف من الخارج | | | |
| | شبكة من 4 خطافات من الداخل | | | |
| خطاف القطر (الأمامي) | | | | |
| **المقصورة** | | | | |
| شاشة عرض متعددة المعلومات | شاشة عرض مقاس 3.5 بوصة | | | |
| | شاشة عالية التقنية ذكية ملونة LCD مقاس 7 بوصة | | | |
| عجلة قيادة (مثلثة الأضلاع) | | | | |
| عجلة قيادة مغلّفة بالجلد (مثلثة الأضلاع) | | | | |

■ Standard □ Optional — Not available

■ قياسي □ اختياري — غير متاح

| Models | | GL | GLX | GLS |
|---|---|---|---|---|
| **Cockpit** | | | | |
| Tilt and telescopic steering wheel | | | | |
| Gearshift knob | | | | |
| Gearshift lever boot | Synthetic leather with stitch | | | |
| Parking brake lever | | | | |
| Release switch | Material black | | | |
| | Chrome | | | |
| **Seat** | | | | |
| Seat material | Vinyl | | | |
| | Fabric | | | |
| | Fabric with stitch | | | |
| | Leather | | | |
| Driver seat | Manual adjustable seat (Sliding, reclining) | | | |
| | Manual adjustable seat (Sliding, reclining, single-height) | | | |
| | Power seat (Sliding, reclining, double-height, lumbar support) | | | |
| Passenger seat | Manual adjustable seat (Sliding, reclining) | | | |
| Seatback pockets with multiple pockets | | | | |
| Front seat height adjustable headrest | | | | |
| Rear/2nd row seat center armrest x 2 | | | | |
| **Interior** | | | | |
| Instrument panel accent | Material black | | | |
| | Synthetic leather wrapped without stitch | | | |
| Upper glove box | without lid | | | |
| | with lid | | | |
| Floor console | Material black | | | |
| | Colour-keyed | | | |
| Floor console box | with lid | | | |
| | with lid (Synthetic leather) | | | |
| Cup holder for floor console x 2 | | | | |
| Central door locking system | | | | |
| Speed sensing automatic central door lock | | | | |
| Child safety lock | | | | |
| Remote keyless entry | | | | |
| Keyless Operation System [KOS] | | | | |
| Inner door handle | Material black | | | |
| | Chrome | | | |
| Front door trim | Synthetic leather insert without stitch | | | |
| Front door armrest | Material black | | | |
| | Synthetic leather without stitch | | | |
| Power window switch panel (Material black) | | | | |
| Driver side door power window switch (Auto up/down and anti-trap function) | | | | |
| Passenger side and rear door power window switch (Up and down) | | | | |
| Room light | Front (Bulb) | | | |
| | Rear (Bulb) | | | |
| Map light (Bulb) | | | | |
| Sunglass pocket | | | | |
| Floor carpet | Vinyl | | | |
| | Needle punch | | | |
| Sunvisor x 2 | Vanity mirror with lid and ticket holder (Driver's side) | | | |
| | Vanity mirror with lid (Passenger's side) | | | |
| Dimming rearview mirror | | | | |
| **Air Conditioner** | | | | |
| Manual air conditioning | | | | |
| Automatic air conditioning | | | | |
| Dual-zone automatic air conditioning | | | | |
| Rear air circulator | | | | |

| الموديل | | GL | GLX | GLS |
|---|---|---|---|---|
| **المقصورة** | | | | |
| عجلة قيادية قابلة للإمالة وتيلسكوبية | | | | |
| مقبض ناقل الحركة | | | | |
| ذراع ناقل الحركة | من الجلد المصنّع والمطرّز | | | |
| ذراع فرملة اليد | | | | |
| مفتاح تحرير صندوق السيارة | اللون: أسود | | | |
| | الكروم | | | |
| **المقاعد** | | | | |
| المادة المصنوعة منها المقاعد | من الفينيل | | | |
| | القماش | | | |
| | من القماش المطرّز | | | |
| | من الجلد | | | |
| مقعد السائق | مقعد قابل للتعديل يدويًا (للانزلاق والاستلقاء) | | | |
| | مقعد قابل للتعديل يدويًا (للانزلاق والاستلقاء ويتمتع بارتفاع واحد) | | | |
| | مقعد الطاقة (للانزلاق، للاستلقاء، ويتمتع بارتفاع مزدوج، ومدعَّم قطنيًا) | | | |
| مقعد الراكب | مقعد قابل للتعديل يدويًا (للانزلاق والاستلقاء) | | | |
| يحتوي حزام الأمان على عدّة جيوب | | | | |
| مسند رأس قابل للتعديل لارتفاع المقعد الأمامي | | | | |
| مسند ذراع خلفي وسطي (مع حامل أكواب) | | | | |
| **الجزء الداخلي** | | | | |
| لوحة العدادات | اللون: أسود | | | |
| | من الجلد المصنّع والمطرّز | | | |
| حجرة القفاز العلوية | من دون غطاء | | | |
| | مع غطاء | | | |
| وحدة التحكم الأرضية | اللون: أسود | | | |
| | من الجلد المصنّع والمطرّز | | | |
| وحدة التحكم المركزية | مع غطاء (من الجلد المصنّع) | | | |
| حامل أكواب لوحدة التحكم الأرضية x2 | | | | |
| نظام قفل الباب المركزي | | | | |
| نظام قفل الباب المركزي الأوتوماتيكي مع السرعة | | | | |
| قفل الأمان للأطفال | | | | |
| نظام الدخول من دون مفتاح | | | | |
| نظام التشغيل من دون مفتاح [KOS] | | | | |
| مقبض الباب من الداخل | من اللون الأسود | | | |
| | الكروم | | | |
| تقليم الباب الأمامي | من الجلود المصنعة من دون تطريز | | | |
| مسند ذراع الباب الأمامي | من اللون الأسود | | | |
| | من الجلود المصنعة من دون تطريز | | | |
| لوحة مفاتيح نافذة السيارة (من اللون الأسود) | | | | |
| أزرار تحكّم السائق في فتح وإغلاق النوافذ (الفتح/الإغلاق الأوتوماتيكي ووظيفة مضادة للفرص) | | | | |
| أزرار تحكّم الراكب الأمامي والركاب الخلفيين في النوافذ (الفتح والإغلاق) | | | | |
| الأضواء الداخلية | في الأمام (مصباح) | | | |
| | في الخلف (مصباح) | | | |
| أضواء القراءة الأمامية (مصباح) | | | | |
| جيب النظارات الشمسيّة | | | | |
| سجاد الأرضية | من الفينيل | | | |
| | مخروطة بالإبرة | | | |
| حاجب الشمس x2 | مرآة التزيّن الداخليّة مع غطاء وحامل الأوراق (جانب السائق) | | | |
| | مرآة التزيّن الداخليّة مع غطاء (جانب الراكب) | | | |
| تعتيم مرآة الرؤية الخلفية الداخلية | | | | |
| **نظام تكييف الهواء** | | | | |
| نظام تكييف الهواء اليدوي | | | | |
| نظام تكييف الهواء الأوتوماتيكي | | | | |
| نظام تكييف الهواء الأوتوماتيكي الثنائي المنطقة | | | | |
| جهاز دوران الهواء الخلفي | | | | |

# التجهيزات القياسيّة والاختياريّة

– غير متاح ☐ اختياري ■ قياسي

| الموديل | | GL | GLX | GLS |
|---|---|---|---|---|
| **الإضاءة والرؤية** | | | | |
| ضوء الوقوف | مصباح | | | |
| | مصباح LED | | | |
| الضوء الخلفي | مصباح | | | |
| | مصباح LED | | | |
| مؤشر الانعطاف الخلفي الأضواء الخلفية مجموعة | مصباح | | | |
| | مصباح | | | |
| | مصباح LED | | | |
| ضوء لوحة الترخيص (مصباح) | | | | |
| مصباح الإيقاف LED عالي التركيب | | | | |
| مصباح الترحيب لباب السيارة | | | | |
| نظام العودة إلى المنزل | | | | |
| **وسائل الراحة** | | | | |
| إبريز كهربائي 12 فولت | وحدة التحكم الأرضية | | | |
| | لوحة العدادات | | | |
| منفذ USB للشحن x2 (وحدة التحكم الخلفية) | | | | |
| كاميرا الرؤية الخلفية | | | | |
| شاشة الرؤية المحيطية ووظيفة اكتشاف الأجسام المتحركة [MOD] | | | | |
| هاتف حر اليدين | | | | |
| ميكروفون | | | | |
| شاحن لاسلكي | | | | |
| منفذ USB للشحن 1x | | | | |
| منفذ USB للشحن 2x | | | | |
| مجموعة الأدوات (مجموعة بسيطة، مفتاح ربط العجلة) والمقبس | | | | |
| **الملحقات** | | | | |
| سجادة أرضية | مطاطية | | | |
| | مخرومة بالإبرة | | | |

■ Standard ☐ Optional – Not available

| Models | | GL | GLX | GLS |
|---|---|---|---|---|
| **Lighting and Visibility** | | | | |
| Stop light | Bulb | | | |
| | LED | | | |
| Tail light | Bulb | | | |
| | LED | | | |
| Rear turn signal (Bulb) | | | | |
| Rear combination light | Bulb | | | |
| | LED | | | |
| License plate light (Bulb) | | | | |
| LED high-mount stop light | | | | |
| Welcome light | | | | |
| Coming home light | | | | |
| **Convenience** | | | | |
| 12V power outlet | Floor console | | | |
| | Instrument panel | | | |
| USB port for charging x 2 (Rear console) | | | | |
| Rearview camera | | | | |
| Multi Around Monitor with Moving Object Detection [MOD] | | | | |
| Hands-free phone | | | | |
| Microphone | | | | |
| Wireless charger | | | | |
| USB charging outlet x 1 | | | | |
| USB charging outlet x 2 | | | | |
| Tool (Simple set, wheel nut wrench) and Jack | | | | |
| **Accessory** | | | | |
| Floor mat | Rubber type | | | |
| | Needle punch | | | |
| Bed liner | Over rail type | | | |
| | Under rail type | | | |

**تحذير**

- **يجب على الأفراد الذين يضعون جهاز مقوّم نظم القلب وقزيل الرجفان في صدورهم الابتعاد عن نظام التشغيل من دون مفتاح.**
- **فقد تؤثر الموجات الكهرومغناطيسية التي يبعثها نظام التشغيل من دون مفتاح سلبًا على جهاز مقوّم نظم القلب وقزيل الرجفان.**
- **يجب على الأفراد الذين يضعون أجهزة كهربائية طبية أخرى مراجعة الشركات المصنعة لهذه الأجهزة للتأكد من أن الموجات الكهرومغناطيسية التي يبعثها نظام التشغيل من دون مفتاح لا تؤثر على عملياتهم.**
- **العناصر الواردة في فئة "الملحقات" هي أجهزة أصلية من شركة MITSUBISHI MOTORS، يتم تركيبها في المصنع.**
- **لا يغطي ضمان السيارة هذه "الملحقات" وإنما تخضع لشروط ضمان "الملحقات".**
- **لمعرفة شروط الضمان المتعلقة بهذه الملحقات، يُرجى الاتصال بوكيل MITSUBISHI MOTORS المعتمد.**

**WARNING**

- Individuals who use implantable pacemakers or implantable cardioverter-defibrillators should keep away from the Keyless Operation System. The electromagnetic waves used in the Keyless Operation System may affect the operation of implantable pacemakers or implantable cardioverter-defibrillators.
- Individuals using other electro-medical apparatuses should check with the manufacturer of the apparatus to confirm the effect of the electromagnetic waves used by the Keyless Operation System, as the electromagnetic waves may affect their operations.
- The items in the "Accessory" category are MITSUBISHI MOTORS Genuine Accessories fitted at factory.
- These accessories are not covered by the vehicle warranty and are subject to the conditions of the accessory warranty.
- For warranty conditions regarding these accessories, please contact an authorised MITSUBISHI MOTORS dealer.

**ملاحظات حول شاشة الاتصال الصوتي بالهاتف الذكي**

- إن علامات جوجل ومساعد جوجل وأندرويد وأندرويد أوتو وغيرها من العلامات ذات الصلة هي علامات تجارية حصرية لشركة جوجل ذات المسؤولية المحدودة.
- علامات أيفون وسيري وأبل كار بلاي هي علامات تجارية حصريّة لشركة أبل ومسجلة في الولايات المتحدة وبلدان أخرى.
- يتطلب تشغيل أندرويد أوتو تحميل تطبيق أندرويد أوتو من جوجل بلاي، وهاتفًا ذكيًا متوافقًا مع أندرويد يعمل بنظام التشغيل Android™ Lollipop 5.0 أو أحدث.
- يتطلب تشغيل تطبيق أبل كار بلاي جهاز أيفون يعمل بنظام iOS 8 أو أحدث.
- رغم توسع رقعة الدول الداعمة، لا يتوفر تطبيق أندرويد أوتو وأبل كار بلاي في بعض الأسواق. للحصول على أحدث المعلومات حول مكان التوفر، يرجى مراجعة المواقع التالية:
  – أندرويد أوتو: https://www.android.com/auto/#country-list
  – أبل كار بلاي: http://www.apple.com/ios/feature-availability/#applecarplay-applecarplay

**NOTES ON SMARTPHONE-LINK DISPLAY AUDIO**

- Google, Google Assistant, Android, Android Auto and other related marks are trademarks of Google LLC.
- iPhone, Siri and Apple CarPlay are trademarks of Apple Inc., registered in the U.S. and other countries.
- Android Auto requires the Android Auto app on Google Play and an Android compatible smartphone running Android™ 5.0 Lollipop or higher.
- Apple CarPlay requires an iPhone with iOS 8 or higher.
- Despite the expansion of supporting countries, Android Auto and Apple CarPlay are NOT available in some markets. Please check the website for the latest information on availability.
  – Android Auto: https://www.android.com/auto/#country-list
  – Apple CarPlay: http://www.apple.com/ios/feature-availability/#applecarplay-applecarplay
- Android Auto and Apple CarPlay may not work under weak or no network condition even in supported areas.
- Customer is responsible for all communication fees. Also customer may be charged extra fees based on their contracted price plan by the telecom carriers.
- Customer may be requested to subscribe for roaming services by the telecom carriers when using in other countries.
- Not all smartphone Apps are compatible with Android Auto or Apple CarPlay. For safety reasons, only compatible apps are available in this Smartphone-link Display Audio.
- Some features or apps may not be available for all countries or all areas.
- The images used may not reflect the latest updates.
- Please check this website to confirm smartphones compatibility with Smartphone-link Display Audio. https://www.mitsubishi-motors.com/en/products/SDA/

# STANDARD and OPTIONAL EQUIPMENT

– Not available ☐ Optional ■ Standard

| الموديل | | GL | GLX | GLS |
|---|---|---|---|---|
| **أنظمة السلامة والأمن** | | | | |
| أجهزة استشعار للمحافظة على نظام تخفيف التصادم الأمامي [FCM] السلامة | ورصد المشاة | | | |
| نظام تحذير البقعة العمياء [BSW] نظام تحذير مغادرة المسار [LCA] | | | | |
| نظام التحذير عند الرجوع للخلف [RCTA] | | | | |
| نظام الضوء العالي الأوتوماتيكي [AHB] | | | | |
| التحكم النشط في الثبات والجر [ASTC] | | | | |
| نظام إشارة التوقف الطارئ [ESS] | | | | |
| نظام التوقف الذكي | | | | |
| نظام المكابح المانع للانغلاق [ABS] | | | | |
| توزيع قوة الكبح إلكترونيًا [EBD] | | | | |
| نظام الفرامل المساعدة | | | | |
| حساسات الركن (الأمامية والخلفية) | | | | |
| مانع الحركة | | | | |
| نظام السلام السلبي | وسائد هوائية بنظام تقييد الحركة التكميلي SRS (للسائق والركاب وركب السائق) | | | |
| | وسائد هوائية بنظام تقييد الحركة التكميلي SRS (للسائق والركاب والجانبية (من الأمام) والستارية (من الأمام والخلف) وركب السائق) | | | |
| | مفتاح وقف الوسائد الهوائية بنظام تقييد الحركة التكميلي SRSعن التشغيل (يدويًا) | | | |
| | حزام أمان أمامي ثلاثي النقاط مزود بقفل طوارئ (ELR) | | | |
| | مشد حزام الأمان الواقي المزدوج (للسائق) ومشد حزام الأمان الواقي (للركاب) | | | |
| | مرساة حزام الأمان لتعديل طول الحزام | | | |
| | حزام أمان خلفي ثلاثي النقاط مزود بقفل طوارئ (ELR) | | | |
| **نظام الملاحة والصوت** | | | | |
| شاشة الاتصال الصوتي بالهاتف الذكي لنظام الملاحة (شاشة عرض WVGA مقاس 9 بوصة). | الهاتف الذكي - ربط صوت الشاشة [SDA] (شاشة 8 بوصة WVGS) راديو AM/FM مع تقنية بلوتوث اللا سلكية | | | |
| راديو AM/FM مع تقنية بلوتوث اللا سلكية | | | | |
| مكبّر الصوت | مكبّر الصوت – 2 | | | |
| | مكبّر الصوت - 4 | | | |
| | مكبّر الصوت - 6 | | | |
| هاتف حرّ اليدين ونظام التعرّف إلى الصوت | | | | |
| التحكم بالصوت من عجلة القيادة | | | | |
| **الإضاءة والرؤية** | | | | |
| مصباح الهالوجين | | | | |
| مصباح LED (الضوء العادي أو العالي) | | | | |
| نظام إضاءة تلقائي مع زرّ التوقف | | | | |
| مصباح التشغيل النهاري [DRL] | | | | |
| مؤشّرات الانعطاف الأمامي (مصباح) | | | | |
| مؤشّر الانعطاف الجانبي (مصباح) | مصباح على رفرف السيارة | | | |
| الأضواء المؤشّرة | مصباح LED على مرايا الأبواب | | | |
| | مصباح | | | |
| ضوء الضباب الأمامي (LED) | مصباح LED | | | |
| | مصباح | | | |
| | مصباح LED | | | |

■ Standard ☐ Optional – Not available

| Models | | GL | GLX | GLS |
|---|---|---|---|---|
| **Safety and Security** | | | | |
| Advanced Safety Features | Forward Collision Mitigation system [FCM] with pedestrian detection | | | |
| | Blind Spot Warning [BSW] with Lane Change Assist [LCA] | | | |
| | Rear Cross Traffic Alert [RCTA] | | | |
| | Automatic High Beam [AHB] | | | |
| Active Stability and Traction Control [ASTC] | | | | |
| Emergency Stop Signal system [ESS] | | | | |
| Brake override system | | | | |
| Anti-lock Braking System [ABS] | | | | |
| Electronic Brake force Distribution [EBD] | | | | |
| Brake assist system | | | | |
| Parking sensor (Front and rear) | | | | |
| Immobiliser | | | | |
| Passive safety | SRS airbag (Driver, Passenger, Knee (Driver)) | | | |
| | SRS airbag (Driver, Passenger, Side (Front), Curtain (Front and rear), Knee (Driver)) | | | |
| | Passenger SRS airbag cut-off switch (Manual) | | | |
| | Front 3-point seatbelt with Emergency Locking Retractor [ELR] | | | |
| | Double pretensioner (Driver) and pretensioner (Passenger) | | | |
| | Height-adjustable front seatbelt anchor | | | |
| | Rear seat 3-point seatbelt with ELR | | | |
| **Navigation and Audio** | | | | |
| Smartphone-link Display Audio [SDA] (9-inch WVGA display) | | | | |
| Smartphone-link Display Audio [SDA] (8-inch WVGA display) AM/FM radio with Bluetooth® wireless technology | | | | |
| AM/FM radio with Bluetooth® wireless technology | | | | |
| Speaker | 2-speaker | | | |
| | 4-speaker | | | |
| | 6-speaker | | | |
| Hands-free phone and voice recognition | | | | |
| Steering wheel audio control | | | | |
| **Lighting and Visibility** | | | | |
| Halogen headlight | | | | |
| LED headlight (High/low beam) | | | | |
| Auto light system with off switch | | | | |
| LED Daytime Running light [DRL] | | | | |
| Front turn signal (Bulb) | | | | |
| Side turn signal | Bulb type on fender | | | |
| | LED on door mirror | | | |
| Position (Clearance) light | Bulb | | | |
| | LED | | | |
| Front fog light (LED) | Bulb | | | |
| | LED | | | |

# المواصفات الفنية

| | | | مقصورة منفردة | | | | | | مقصورة مزدوجة | | | | | |
|---|---|---|---|---|---|---|---|---|---|---|---|---|---|---|
| | | | 4N16 (ديزل) | | | 4G64 (petrol) | | | 4N16 (ديزل) | | | 4G64 (petrol) | | |
| | | | ثنائية الدفع | | | ثنائية الدفع | | | ثنائية الدفع | | | ثنائية الدفع | | |
| | | | GL | | | GL | | | GL | | | GL | | |
| | | | 110kW | | | 97kW | 94kW | | 110kW | | | 97kW | 94kW | |
| | | | 6MT | | | 5MT | 5MT | | 6MT | | | 5MT | 5MT | |
| | | | Euro5 | Euro4 | Euro2 | Euro2 | Euro5 | | Euro5 | Euro4 | Euro2 | Euro2 | Euro5 | |
| | | | LA1TEJUJBLW | LA1TEJUGBLW | LA1TEJUFBLW | LA4TJNUMLW | LA4TJNUJLW | | LA1TEJUJBLW | LA1TEJUGBLW | LA1TEJUFBLW | LA4TENUMLW | LA4TENUJLW | |
| **البعد والوزن** | | | | | | | | | | | | | | |
| الطول الإجمالي | مع ممتص الصدمات | مم | 5,320 | 5,320 | 5,320 | 5,320 | 5,320 | | 5,320 | 5,320 | 5,320 | 5,320 | 5,320 | |
| | من دون ممتص الصدمات | مم | 5,265 | 5,265 | 5,265 | 5,265 | 5,265 | | 5,265 | 5,265 | 5,265 | 5,265 | 5,265 | |
| العرض الإجمالي | | مم | 1,865 | 1,865 | 1,865 | 1,865 | 1,865 | | 1,865 | 1,865 | 1,865 | 1,865 | 1,865 | |
| قاعدة العجلات | | مم | 3,130 | 3,130 | 3,130 | 3,130 | 3,130 | | 3,130 | 3,130 | 3,130 | 3,130 | 3,130 | |
| الارتفاع الإجمالي | 195R15C | مم | 1,700 | 1,700 | 1,700 | 1,710 | 1,710 | | 1,700 | 1,700 | 1,700 | 1,700 | 1,700 | |
| | 205R16C | مم | --- | --- | --- | --- | --- | | --- | --- | --- | --- | --- | |
| الخلوص الأرضي | 195R15C | مم | 200 | 200 | 200 | 200 | 200 | | 182 | 182 | 182 | 200 | 200 | |
| | 205R16C | مم | --- | --- | --- | --- | --- | | --- | --- | --- | --- | --- | |
| ارتفاع أرضية الصندوق | | مم | 735 | 735 | 735 | 735 | 735 | | 735 | 735 | 735 | 735 | 735 | |
| الحد الأدنى لنصف قطر الدوران | | م | 6.3 | 6.3 | 6.3 | 6.3 | 6.3 | | 6.3 | 6.3 | 6.3 | 6.3 | 6.3 | |
| الوزن الفارغ | | كلغ | 1,560 | 1,560 | 1,560 | 1,635 | 1,640 | | 1,690 | 1,685 | 1,680 | 1,560 | 1,560 | |
| وزن المركبة الإجمالي | | كلغ | 2,570 | 2,570 | 2,570 | 2,570 | 2,570 | | 2,600 | 2,600 | 2,600 | 2,570 | 2,570 | |
| الحمولة القصوى | | كلغ | 1,010 | 1,010 | 1,010 | 935 | 935 | | 910 | 915 | 920 | 1,010 | 1,010 | |
| زاوية الاقتراب | 195R15C | deg | 23.5 | 23.5 | 23.5 | 23.5 | 23.5 | | 23.5 | 23.5 | 23.5 | 23.5 | 23.5 | |
| | 205R16C | deg | --- | --- | --- | --- | --- | | --- | --- | --- | --- | --- | |
| زاوية الانطلاق | 195R15C | deg | 18.8 | 18.8 | 18.8 | 18.8 | 18.8 | | 18.8 | 18.8 | 18.8 | 18.8 | 18.8 | |
| مع ممتص الصدمات | 205R16C | deg | --- | --- | --- | --- | --- | | --- | --- | --- | --- | --- | |
| زاوية الانطلاق | 195R15C | deg | 25.5 | 25.5 | 25.5 | 25.5 | 25.5 | | 25.5 | 25.5 | 25.5 | 25.5 | 25.5 | |
| من دون ممتص الصدمات | 205R16C | deg | --- | --- | --- | --- | --- | | --- | --- | --- | --- | --- | |
| عدد المقاعد | | شخص | 2 | 2 | 2 | 5 | 5 | | 2 | 2 | 2 | 5 | 5 | |
| **المحرك** | | | | | | | | | | | | | | |
| النوع | | | 4N16 D4 DI I/C T/C NP | 4N16 D4 DI I/C T/C NP | 4N16 D4 DI I/C T/C NP | 4G64 S4 MPI | 4G64 S4 MPI | | 4N16 D4 DI I/C T/C NP | 4N16 D4 DI I/C T/C NP | 4N16 D4 DI I/C T/C NP | 4G64 S4 MPI | 4G64 S4 MPI | |
| إزاحة المحرك | | سم مكعب | 2442 | 2442 | 2442 | 2351 | 2351 | | 2442 | 2442 | 2442 | 2351 | 2351 | |
| القطر والارتفاع | | مم | 86.0 x 105.1 | 86.0 x 105.1 | 86.0 x 105.1 | 86.5 x 100 | 86.5 x 100 | | 86.0 x 105.1 | 86.0 x 105.1 | 86.0 x 105.1 | 86.5 x 100 | 86.5 x 100 | |
| نسبة الضغط | | | 15.2 | 15.2 | 15.2 | 9.0 | 9.0 | | 15.2 | 15.2 | 15.2 | 9.0 | 9.0 | |
| مستوى الانبعاثات | | | Euro5 | Euro4 | Euro2 | Euro2 | Euro5 | | Euro5 | Euro4 | Euro2 | Euro2 | Euro5 | |
| الطاقة القصوى (DIN NET) | | كيلوواط/دورة في الدقيقة | 110/3500 | 110/3500 | 110/3500 | 97/5250 | 94/5250 | | 110/3500 | 110/3500 | 110/3500 | 97/5250 | 94/5250 | |
| الحد الأقصى لعزم الدوران (DIN NET) | | Nm/دورة في الدقيقة | 330/1500-3000 | 330/1500-3000 | 330/1500-3000 | 202/4000 | 194/4000 | | 330/1500-3000 | 330/1500-3000 | 330/1500-3000 | 202/4000 | 194/4000 | |
| معدات إمداد الوقود | | | حقن الوقود الكهربائي (السكك الحديدية المشتركة) | حقن الوقود الكهربائي (السكك الحديدية المشتركة) | حقن الوقود الكهربائي (السكك الحديدية المشتركة) | ECI-MULTI | ECI-MULTI | | حقن الوقود الكهربائي (السكك الحديدية المشتركة) | حقن الوقود الكهربائي (السكك الحديدية المشتركة) | حقن الوقود الكهربائي (السكك الحديدية المشتركة) | ECI-MULTI | ECI-MULTI | |
| سعة خزان الوقود | | | 75 | 75 | 75 | 75 | 75 | | 75 | 75 | 75 | 75 | 75 | |
| **ناقل الحركة** | | | | | | | | | | | | | | |
| النوع (سرعة أدوات عادية) | | | 6AT (R6AWH) | 6AT (R6AWH) | 6AT (R6AWH) | 6MT(R6MAA) | 6MT(R6MAA) | | 6MT(R6MAA) | 6MT(R6MAA) | 6MT(R6MAA) | 5MT(R5M21) | 5MT(R5M21) | |
| الأول | | | 3.600 | 3.600 | 3.600 | 4.692 | 4.692 | | 4.692 | 4.692 | 4.692 | 3.967 | 3.967 | |
| الثاني | | | 2.090 | 2.090 | 2.090 | 2.482 | 2.482 | | 2.482 | 2.482 | 2.482 | 2.136 | 2.136 | |
| الثالث | | | 1.488 | 1.488 | 1.488 | 1.474 | 1.474 | | 1.474 | 1.474 | 1.474 | 1.360 | 1.360 | |
| الرابع | | | 1.000 | 1.000 | 1.000 | 1.000 | 1.000 | | 1.000 | 1.000 | 1.000 | 1.000 | 1.000 | |
| الخامس | | | 0.687 | 0.687 | 0.687 | 0.778 | 0.778 | | 0.778 | 0.778 | 0.778 | 0.856 | 0.856 | |
| السادس | | | 0.580 | 0.580 | 0.580 | 0.661 | 0.661 | | 0.661 | 0.661 | 0.661 | - | - | |
| من الخلف | | | 3.732 | 3.732 | 3.732 | 4.666 | 4.666 | | 4.666 | 4.666 | 4.666 | 3.578 | 3.578 | |
| نسبة التروبس النهائية | | | 4.090 | 4.090 | 4.090 | 3.307 | 3.307 | | 3.307 | 3.307 | 3.307 | 4.636 | 4.636 | |
| **توجيه المقود** | | | | | | | | | | | | | | |
| النوع | | | الرف والجناح (H.P.S.) | | | | | | | | | | | |
| **التعليق** | | | | | | | | | | | | | | |
| من الامام | | | عظم الترقوة المستقل ونوابض لولبية | | | | | | | | | | | |
| من الخلف | | | نوابض أوراق صلبة | | | | | | | | | | | |
| **المكابح** | | | | | | | | | | | | | | |
| من الأمام | | | قرص مهواة (قطر 290 مم) | | | قرص مهواة (قطر 275 مم) | | | | | | | | |
| من الخلف | | | inch LT Drums 11.6 | | | inch LT Drums 10 | | | | | | | | |
| **إطار العجلة** | | | | | | | | | | | | | | |
| قياسات العجلات المعيارية (الخلفية والأمامية) | | | 205R16C 110/108R | 205R16C 110/108R | 205R16C 110/108R | 195R15C 106/104R | 195R15C 106/104R | | 195R15C 106/104R | 195R15C 106/104R | 195R15C 106/104R | 195R15C 106/104R | 195R15C 106/104R | |

## TECHNICAL SPECIFICATIONS

| | | | Single Cab | | | | | Double Cab | | | | | | | |
|---|---|---|---|---|---|---|---|---|---|---|---|---|---|---|---|
| | | | 4G64 (petrol) | | 4N16 (diesel) | | | 4G64 (petrol) | | 4N16 (diesel) | | | | | |
| | | | 2WD | | 2WD | | | 2WD | | 2WD | | | 2WD H/R | | |
| | | | GL | | GL | | | GL | | GL | | | GL | | |
| | | | 94kW | 97kW | 110kW | | | 94kW | 97kW | 110kW | | | 110kW | | |
| | | | 5MT | 5MT | 6MT | | | 5MT | 5MT | 6MT | | | 6AT | | |
| | | | Euro5 | Euro2 | Euro2 | Euro4 | Euro5 | Euro5 | Euro2 | Euro2 | Euro4 | Euro5 | Euro2 | Euro4 | Euro5 |
| | | | LA4TENUJLW | LA4TENUMLW | LA1TEJUFBLW | LA1TEJUGBLW | LA1TEJUJBLW | LA4TJNUJLW | LA4TJNUMLW | LA1TJJUFBLW | LA1TJJUGBLW | LA1TJJUJBLW | LB1TJLUFBLW | LB1TJLUGBLW | LB1TJLUJBLW |
| **Dimension and weight** | | | | | | | | | | | | | | | |
| OVERALL LENGTH | with Bumper | mm. | 5,320 | 5,320 | 5,320 | 5,320 | 5,320 | 5,320 | 5,320 | 5,320 | 5,320 | 5,320 | 5,320 | 5,320 | 5,320 |
| | w/o Bumper | mm. | 5,265 | 5,265 | 5,265 | 5,265 | 5,265 | 5,265 | 5,265 | 5,265 | 5,265 | 5,265 | 5,265 | 5,265 | 5,265 |
| OVERALL WIDTH | | mm. | 1,865 | 1,865 | 1,865 | 1,865 | 1,865 | 1,865 | 1,865 | 1,865 | 1,865 | 1,865 | 1,865 | 1,865 | 1,865 |
| WHEEL BASE | | mm. | 3,130 | 3,130 | 3,130 | 3,130 | 3,130 | 3,130 | 3,130 | 3,130 | 3,130 | 3,130 | 3,130 | 3,130 | 3,130 |
| OVERALL HEIGHT | 195R15C | mm. | 1,700 | 1,700 | 1,700 | 1,700 | 1,700 | 1,710 | 1,710 | 1,710 | 1,710 | 1,710 | --- | --- | --- |
| | 205R16C | mm. | --- | --- | --- | --- | --- | --- | --- | --- | --- | --- | 1,775 | 1,775 | 1,775 |
| GROUND CLEARANCE | 195R15C | mm. | 200 | 200 | 182 | 182 | 182 | 200 | 200 | 182 | 182 | 182 | --- | --- | --- |
| | 205R16C | mm. | --- | --- | --- | --- | --- | --- | --- | --- | --- | --- | 203 | 203 | 203 |
| CARGO FLOOR HEIGHT | | mm. | 735 | 735 | 735 | 735 | 735 | 735 | 735 | 735 | 735 | 735 | 800 | 800 | 800 |
| MINIMUM TURNING RADIUS | | m. | 6.3 | 6.3 | 6.3 | 6.3 | 6.3 | 6.3 | 6.3 | 6.3 | 6.3 | 6.3 | 6.6 | 6.6 | 6.6 |
| CURB WEIGHT | | kg. | 1,560 | 1,560 | 1,680 | 1,685 | 1,690 | 1,640 | 1,635 | 1,755 | 1,760 | 1,765 | 1,840 | 1,840 | 1,845 |
| GROSS VEHICLE WEIGHT | | kg. | 2,570 | 2,570 | 2,600 | 2,600 | 2,600 | 2,570 | 2,570 | 2,600 | 2,600 | 2,600 | 2,910 | 2,910 | 2,910 |
| Max. PAYLOAD | | kg. | 1,010 | 1,010 | 920 | 915 | 910 | 935 | 935 | 845 | 840 | 835 | 1,085 | 1,070 | 1,065 |
| APPROACH ANGLE | 195R15C | deg | 23.5 | 23.5 | 23.5 | 23.5 | 23.5 | 23.5 | 23.5 | 23.5 | 23.5 | 23.5 | --- | --- | --- |
| | 205R16C | deg | --- | --- | --- | --- | --- | --- | --- | --- | --- | --- | 28.9 | 28.9 | 28.9 |
| DEPARTURE ANGLE | 195R15C | deg | 18.8 | 18.8 | 18.8 | 18.8 | 18.8 | 18.8 | 18.8 | 18.8 | 18.8 | 18.8 | --- | --- | --- |
| with Bumper | 205R16C | deg | --- | --- | --- | --- | --- | --- | --- | --- | --- | --- | 21.9 | 21.9 | 21.9 |
| DEPARTURE ANGLE | 195R15C | deg | 25.5 | 25.5 | 25.5 | 25.5 | 25.5 | 25.5 | 25.5 | 25.5 | 25.5 | 25.5 | --- | --- | --- |
| w/o Bumper | 205R16C | deg | --- | --- | --- | --- | --- | --- | --- | --- | --- | --- | 28.9 | 28.9 | 28.9 |
| SEATING CAPACITY | | person | 2 | 2 | 2 | 2 | 2 | 5 | 5 | 5 | 5 | 5 | 5 | 5 | 5 |
| **Engine** | | | | | | | | | | | | | | | |
| TYPE | | | 4G64 S4 MPI | 4G64 S4 MPI | 4N16 D4 DI I/C T/C NP | 4N16 D4 DI I/C T/C NP | 4N16 D4 DI I/C T/C NP | 4G64 S4 MPI | 4G64 S4 MPI | 4N16 D4 DI I/C T/C NP | 4N16 D4 DI I/C T/C NP | 4N16 D4 DI I/C T/C NP | 4N16 D4 DI I/C T/C NP | 4N16 D4 DI I/C T/C NP | 4N16 D4 DI I/C T/C NP |
| DISPLACEMENT | | cc. | 2351 | 2351 | 2442 | 2442 | 2442 | 2351 | 2351 | 2442 | 2442 | 2442 | 2442 | 2442 | 2442 |
| BORE & STROKE | | mm. | 86.5 x 100 | 86.5 x 100 | 86.0 x 105.1 | 86.0 x 105.1 | 86.0 x 105.1 | 86.5 x 100 | 86.5 x 100 | 86.0 x 105.1 | 86.0 x 105.1 | 86.0 x 105.1 | 86.0 x 105.1 | 86.0 x 105.1 | 86.0 x 105.1 |
| COMPRESSION RATIO | | | 9.0 | 9.0 | 15.2 | 15.2 | 15.2 | 9.0 | 9.0 | 15.2 | 15.2 | 15.2 | 15.2 | 15.2 | 15.2 |
| EMISSION LEVEL | | | Euro5 | Euro2 | Euro2 | Euro4 | Euro5 | Euro5 | Euro2 | Euro2 | Euro4 | Euro5 | Euro2 | Euro4 | Euro5 |
| MAX. OUTPUT (DIN NET) | | kw/rpm | 94/5250 | 97/5250 | 110/3500 | 110/3500 | 110/3500 | 94/5250 | 97/5250 | 110/3500 | 110/3500 | 110/3500 | 110/3500 | 110/3500 | 110/3500 |
| MAX. TORQUE (DIN NET) | | Nm/rpm | 194/4000 | 202/4000 | 330/1500-3000 | 330/1500-3000 | 330/1500-3000 | 194/4000 | 202/4000 | 330/1500-3000 | 330/1500-3000 | 330/1500-3000 | 330/1500-3000 | 330/1500-3000 | 330/1500-3000 |
| FUEL SUPPLY EQUIPMENT | | | ECI-MULTI | ECI-MULTI | "Electrical Fuel Injection (Commonrail)" | "Electrical Fuel Injection (Commonrail)" | "Electrical Fuel Injection (Commonrail)" | ECI-MULTI | ECI-MULTI | "Electrical Fuel Injection (Commonrail)" | "Electrical Fuel Injection (Commonrail)" | "Electrical Fuel Injection (Commonrail)" | "Electrical Fuel Injection (Commonrail)" | "Electrical Fuel Injection (Commonrail)" | "Electrical Fuel Injection (Commonrail)" |
| FUEL TANK CAPACITY | | | 75 | 75 | 75 | 75 | 75 | 75 | 75 | 75 | 75 | 75 | 75 | 75 | 75 |
| **Transimission** | | | | | | | | | | | | | | | |
| TYPE (MANUAL FLOOR CHANGE) | | | 5MT(R5M21) | 5MT(R5M21) | 6MT(R6MAA) | 6MT(R6MAA) | 6MT(R6MAA) | 5MT(R5M21) | 5MT(R5M21) | 6MT(R6MAA) | 6MT(R6MAA) | 6MT(R6MAA) | 6AT (R6AWH) | 6AT (R6AWH) | 6AT (R6AWH) |
| 1st | | | 3.967 | 3.967 | 4.692 | 4.692 | 4.692 | 3.967 | 3.967 | 4.692 | 4.692 | 4.692 | 3.600 | 3.600 | 3.600 |
| 2nd | | | 2.136 | 2.136 | 2.482 | 2.482 | 2.482 | 2.136 | 2.136 | 2.482 | 2.482 | 2.482 | 2.090 | 2.090 | 2.090 |
| 3rd | | | 1.360 | 1.360 | 1.474 | 1.474 | 1.474 | 1.360 | 1.360 | 1.474 | 1.474 | 1.474 | 1.488 | 1.488 | 1.488 |
| 4th | | | 1.000 | 1.000 | 1.000 | 1.000 | 1.000 | 1.000 | 1.000 | 1.000 | 1.000 | 1.000 | 1.000 | 1.000 | 1.000 |
| 5th | | | 0.856 | 0.856 | 0.778 | 0.778 | 0.778 | 0.856 | 0.856 | 0.778 | 0.778 | 0.778 | 0.687 | 0.687 | 0.687 |
| 6th | | | - | - | 0.661 | 0.661 | 0.661 | - | - | 0.661 | 0.661 | 0.661 | 0.580 | 0.580 | 0.580 |
| REVERSE | | | 3.578 | 3.578 | 4.666 | 4.666 | 4.666 | 3.578 | 3.578 | 4.666 | 4.666 | 4.666 | 3.732 | 3.732 | 3.732 |
| FINAL GEAR RATIO | | | 4.636 | 4.636 | 3.307 | 3.307 | 3.307 | 4.636 | 4.636 | 3.307 | 3.307 | 3.307 | 4.090 | 4.090 | 4.090 |
| **Steering** | | | | | | | | | | | | | | | |
| TYPE | | | RACK & PINION (H.P.S.) | | | | | | | | | | | | |
| **Suspension** | | | | | | | | | | | | | | | |
| FRONT | | | "Independent -Wishbone, Coil Spring" | | | | | | | | | | | | |
| REAR | | | Rigid leaf spring | | | | | | | | | | | | |
| **Brake** | | | | | | | | | | | | | | | |
| FRONT | | | Ventilated Disks (diameter 275mm) | | | | | | | | | | Ventilated Disks (diameter 290mm) | | |
| REAR | | | 10 inch LT Drums | | | | | | | | | | 11.6 inch LT Drums | | |
| **Tire** | | | | | | | | | | | | | | | |
| STD (FRONT & REAR) | | | 195R15C 106/104R | 195R15C 106/104R | 195R15C 106/104R | 195R15C 106/104R | 195R15C 106/104R | 195R15C 106/104R | 195R15C 106/104R | 195R15C 106/104R | 195R15C 106/104R | 195R15C 106/104R | 205R16C 110/108R | 205R16C 110/108R | 205R16C 110/108R |

# المواصفات الفنية

| | | | مقصورة مزدوجة | | | | | | | | | |
|---|---|---|---|---|---|---|---|---|---|---|---|---|
| | | | 4N16 (diesel) | | | | | | 4G64 (petrol) | | | |
| | | | رباعية الدفع | | | | | | رباعية الدفع | | | |
| | | | GLS | | | GLX | | | GLX | | | |
| | | | 110kW | | | 110kW | | | 97kW | 94kW | | |
| | | | Euro5 | Euro4 | Euro2 | Euro5 | Euro4 | Euro2 | Euro2 | Euro5 | | |
| | | | LC1TJLHJBLW | LC1TJLHGBLW | LC1TJLHFBLW | LC1TJLDJBLW | LC1TJLDGBLW | LC1TJLDFBLW | LC1TJJDJBLW | LC1TJJDGBLW | LC1TJJDFBLW | LC4TJNDMLW | LC4TJNDJLW |
| **البعد والوزن** | | | | | | | | | | | | | |
| الطول الإجمالي | مع ممتص للصدمات | مم | 5,320 | 5,320 | 5,320 | 5,320 | 5,320 | 5,320 | 5,320 | 5,320 | 5,320 | 5,320 | 5,320 |
| | من دون ممتص للصدمات | مم | --- | --- | --- | 5,265 | 5,265 | 5,265 | 5,265 | 5,265 | 5,265 | 5,265 | 5,265 |
| العرض الإجمالي | | مم | 1,865 | 1,865 | 1,865 | 1,865 | 1,865 | 1,865 | 1,865 | 1,865 | 1,865 | 1,865 | 1,865 |
| قاعدة العجلات | | مم | 3,130 | 3,130 | 3,130 | 3,130 | 3,130 | 3,130 | 3,130 | 3,130 | 3,130 | 3,130 | 3,130 |
| | 205R16C | مم | --- | --- | --- | 1,775 | 1,775 | 1,775 | 1,775 | 1,775 | 1,775 | 1,775 | 1,775 |
| الارتفاع الإجمالي | 265/70R16 | مم | --- | --- | --- | 1,795 | 1,795 | 1,795 | 1,795 | 1,795 | 1,795 | 1,795 | 1,795 |
| | 265/60R18 | مم | 1,795 | 1,795 | 1,795 | 1,795 | 1,795 | 1,795 | --- | --- | --- | --- | --- |
| الخلوص الأرضي | 205R16C | مم | --- | --- | --- | 203 | 203 | 203 | 203 | 203 | 203 | 221 | 221 |
| | 265/70R16 | مم | --- | --- | --- | 222 | 222 | 222 | 222 | 222 | 222 | 240 | 240 |
| | 265/60R18 | مم | 222 | 222 | 222 | 222 | 222 | 222 | --- | --- | --- | --- | --- |
| ارتفاع أرضية الصندوق | | .مم | 820 | 820 | 820 | 800 | 800 | 800 | 800 | 800 | 800 | 800 | 800 |
| الحد الأدنى لنصف قطر الدوران | | م | 6.2 | 6.2 | 6.2 | 6.2 | 6.2 | 6.2 | 6.2 | 6.2 | 6.2 | 6.2 | 6.2 |
| الوزن الفارغ | | كلغ | 1,990 | 1,985 | 1,985 | 1,925 | 1,920 | 1,920 | 1,925 | 1,910 | 1,920 | 1,800 | 1,800 |
| وزن المركبة الإجمالي | | كلغ | 3,000 | 3,000 | 3,000 | 3,000 | 3,000 | 3,000 | 3,000 | 3,000 | 3,000 | 2,700 | 2,700 |
| الحمولة القصوى | | كلغ | 1,010 | 1,015 | 1,015 | 1,075 | 1,080 | 1,080 | 1,075 | 1,090 | 1,080 | 900 | 900 |
| | 205R16C | deg | --- | --- | --- | 28.9 | 28.9 | 28.9 | 28.9 | 28.9 | 28.9 | 28.9 | 28.9 |
| زاوية الاقتراب | 265/70R16 | deg | --- | --- | --- | 30.4 | 30.4 | 30.4 | 30.4 | 30.4 | 30.4 | 30.4 | 30.4 |
| | 265/60R18 | deg | 30.4 | 30.4 | 30.4 | 30.4 | 30.4 | 30.4 | --- | --- | --- | --- | --- |
| زاوية الانطلاق | 205R16C | deg | --- | --- | --- | 21.9 | 21.9 | 21.9 | 21.9 | 21.9 | 21.9 | 21.9 | 21.9 |
| | 265/70R16 | deg | --- | --- | --- | 22.8 | 22.8 | 22.8 | 22.8 | 22.8 | 22.8 | 22.8 | 22.8 |
| مع ممتص للصدمات | | | | | | | | | | | | | |
| | 265/60R18 | deg | 22.8 | 22.8 | 22.8 | 22.8 | 22.8 | 22.8 | --- | --- | --- | --- | --- |
| زاوية الانطلاق | 205R16C | deg | --- | --- | --- | 28.9 | 28.9 | 28.9 | 28.9 | 28.9 | 28.9 | 28.9 | 28.9 |
| | 265/70R16 | deg | --- | --- | --- | 30.0 | 30.0 | 30.0 | 30.0 | 30.0 | 30.0 | 30.0 | 30.0 |
| من دون ممتص الصدمات | | | | | | | | | | | | | |
| | 265/60R18 | deg | --- | --- | --- | 30.0 | 30.0 | 30.0 | --- | --- | --- | --- | --- |
| عدد المقاعد | | شخص | 5 | 5 | 5 | 5 | 5 | 5 | 5 | 5 | 5 | 5 | 5 |
| **المحرك** | | | | | | | | | | | | | |
| النوع | | | 4N16 D4 DI I/C T/C NP | 4N16 D4 DI I/C T/C NP | 4N16 D4 DI I/C T/C NP | 4N16 D4 DI I/C T/C NP | 4N16 D4 DI I/C T/C NP | 4N16 D4 DI I/C T/C NP | 4N16 D4 DI I/C T/C NP | 4N16 D4 DI I/C T/C NP | 4N16 D4 DI I/C T/C NP | 4G64 S4 MPI | 4G64 S4 MPI |
| إزاحة المحرك | | سم مكعب | 2442 | 2442 | 2442 | 2442 | 2442 | 2442 | 2442 | 2442 | 2442 | 2351 | 2351 |
| القطر والارتفاع | | مم | 86.0 x 105.1 | 86.0 x 105.1 | 86.0 x 105.1 | 86.0 x 105.1 | 86.0 x 105.1 | 86.0 x 105.1 | 86.0 x 105.1 | 86.0 x 105.1 | 86.0 x 105.1 | 86.5 x 100 | 86.5 x 100 |
| نسبة الضغط | | | 15.2 | 15.2 | 15.2 | 15.2 | 15.2 | 15.2 | 15.2 | 15.2 | 15.2 | 9.0 | 9.0 |
| مستوى الانبعاثات | | | Euro5 | Euro4 | Euro2 | Euro5 | Euro4 | Euro2 | Euro5 | Euro4 | Euro2 | Euro2 | Euro5 |
| الطاقة القصوى (DIN NET) | كيلوواط/دورة في الدقيقة | | 110/3500 | 110/3500 | 110/3500 | 110/3500 | 110/3500 | 110/3500 | 110/3500 | 110/3500 | 110/3500 | 97/5250 | 94/5250 |
| الحد الأقصى لعزم الدوران (DIN NET) | دورة في الدقيقة/Nm | | 330/1500-3000 | 330/1500-3000 | 330/1500-3000 | 330/1500-3000 | 330/1500-3000 | 330/1500-3000 | 330/1500-3000 | 330/1500-3000 | 330/1500-3000 | 202/4000 | 194/4000 |
| **ناقل المحرك** | | | | | | | | | | | | | |
| النوع (سرعة أدوات عادية) | | | 6AT | 6AT | 6AT | 6AT | 6AT | 6AT | 6MT | 6MT | 6MT | 5MT | 5MT |
| الأول | | | 3.600 | 3.600 | 3.600 | 3.600 | 3.600 | 3.600 | 4.692 | 4.692 | 4.692 | 3.967 | 3.967 |
| الثاني | | | 2.090 | 2.090 | 2.090 | 2.090 | 2.090 | 2.090 | 2.482 | 2.482 | 2.482 | 2.136 | 2.136 |
| الثالث | | | 1.488 | 1.488 | 1.488 | 1.488 | 1.488 | 1.488 | 1.474 | 1.474 | 1.474 | 1.360 | 1.360 |
| الرابع | | | 1.000 | 1.000 | 1.000 | 1.000 | 1.000 | 1.000 | 1.000 | 1.000 | 1.000 | 1.000 | 1.000 |
| "الخامس" | | | 0.687 | 0.687 | 0.687 | 0.687 | 0.687 | 0.687 | 0.778 | 0.778 | 0.778 | 0.856 | 0.856 |
| السادس | | | 0.580 | 0.580 | 0.580 | 0.580 | 0.580 | 0.580 | 0.661 | 0.661 | 0.661 | - | - |
| من الخلف | | | 3.732 | 3.732 | 3.732 | 3.732 | 3.732 | 3.732 | 4.666 | 4.666 | 4.666 | 3.578 | 3.578 |
| المرتفع | | المرتفع | 1.000 | 1.000 | 1.000 | 1.000 | 1.000 | 1.000 | 1.000 | 1.000 | 1.000 | 1.000 | 1.000 |
| المنخفض | | المنخفض | 2.566 | 2.566 | 2.566 | 2.566 | 2.566 | 2.566 | 2.566 | 2.566 | 2.566 | 1.925 | 1.925 |
| نسبة التروس النهائية | | | 4.090 | 4.090 | 4.090 | 4.090 | 4.090 | 4.090 | 3.692 | 3.692 | 3.692 | 4.875 | 4.875 |
| **توجيه المقود** | | | | | | | | | | | | | |
| النوع | | | الرف والجناح (H.P.S.) | | | | | | | | | | |
| **التعليق** | | | | | | | | | | | | | |
| من الأمام | | | عظم الترقوة المستقل ونوابض لولبية | | | | | | | | | | |
| من الخلف | | | نوابض أوراق صلبة | | | | | | | | | | |
| **المكابح** | | | | | | | | | | | | | |
| من الأمام | | | (قرص مهواة (قطر 320 مم | | (قرص مهواة (قطر 290 مم/320 مم: اختياري | | | | (قرص مهواة (قطر 290 مم | | | | |
| من الخلف | | | 11.6 inch LT Drums | | | | | | | | | | |
| **الإطار** | | | | | | | | | | | | | |
| قياسات العجلات المعيارية (الخلفية والأمامية) | | | 265/60R18 110H | 265/60R18 110H | 265/60R18 110H | 205R16C 110/108R | 205R16C 110/108R | 205R16C 110/108R | 205R16C 110/108R | 205R16C 110/108R | 205R16C 110/108R | 205R16C 110/108R | 205R16C 110/108R |
| الخيار (الأمامي والخلفي) | | | --- | --- | --- | "265/70R16 112S<br>265/60R18 110H" | "265/70R16 112S<br>265/60R18 110H" | "265/70R16 112S<br>265/60R18 110H" | 265/70R16 112S | 265/70R16 112S | 265/70R16 112S | 265/70R16 112S | 265/70R16 112S |

## TECHNICAL SPECIFICATIONS

| | | | Double Cab | | | | | | | | | | |
|---|---|---|---|---|---|---|---|---|---|---|---|---|---|
| | | | 4G64 (petrol) | | 4N16 (diesel) | | | | | | | | |
| | | | 4WD | | 4WD | | | | | | | | |
| | | | GLX | | GLX | | | | | | GLS | | |
| | | | 94kW | 97kW | 110kW | | | | | | 110kW | | |
| | | | Euro5 | Euro2 | Euro2 | Euro4 | Euro5 | Euro2 | Euro4 | Euro5 | Euro2 | Euro4 | Euro5 |
| | | | LC4TJNDJLW | LC4TJNDMLW | LC1TJJDFBLW | LC1TJJDGBLW | LC1TJJDJBLW | LC1TJLDFBLW | LC1TJLDGBLW | LC1TJLDJBLW | LC1TJLHFBLW | LC1TJLHGBLW | LC1TJLHJBLW |
| **Dimension and weight** | | | | | | | | | | | | | |
| OVERALL LENGTH | with Bumper | mm. | 5,320 | 5,320 | 5,320 | 5,320 | 5,320 | 5,320 | 5,320 | 5,320 | 5,320 | 5,320 | 5,320 |
| | w/o Bumper | mm. | 5,265 | 5,265 | 5,265 | 5,265 | 5,265 | 5,265 | 5,265 | 5,265 | --- | --- | --- |
| OVERALL WIDTH | | mm. | 1,865 | 1,865 | 1,865 | 1,865 | 1,865 | 1,865 | 1,865 | 1,865 | 1,865 | 1,865 | 1,865 |
| WHEEL BASE | | mm. | 3,130 | 3,130 | 3,130 | 3,130 | 3,130 | 3,130 | 3,130 | 3,130 | 3,130 | 3,130 | 3,130 |
| | 205R16C | mm. | 1,775 | 1,775 | 1,775 | 1,775 | 1,775 | 1,775 | 1,775 | 1,775 | --- | --- | --- |
| OVERALL HEIGHT | 265/70R16 | mm. | 1,795 | 1,795 | 1,795 | 1,795 | 1,795 | 1,795 | 1,795 | 1,795 | --- | --- | --- |
| | 265/60R18 | mm. | --- | --- | --- | --- | --- | 1,795 | 1,795 | 1,795 | 1,795 | 1,795 | 1,795 |
| "GROUND CLEARANCE" | 205R16C | mm. | 221 | 221 | 203 | 203 | 203 | 203 | 203 | 203 | --- | --- | --- |
| | 265/70R16 | mm. | 240 | 240 | 222 | 222 | 222 | 222 | 222 | 222 | --- | --- | --- |
| | 265/60R18 | mm. | --- | --- | --- | --- | --- | 222 | 222 | 222 | 222 | 222 | 222 |
| CARGO FLOOR HEIGHT | | mm. | 800 | 800 | 800 | 800 | 800 | 800 | 800 | 800 | 820 | 820 | 820 |
| MINIMUM TURNING RADIUS | | m. | 6.2 | 6.2 | 6.2 | 6.2 | 6.2 | 6.2 | 6.2 | 6.2 | 6.2 | 6.2 | 6.2 |
| CURB WEIGHT | | kg. | 1,800 | 1,800 | 1,920 | 1,910 | 1,925 | 1,920 | 1,920 | 1,925 | 1,985 | 1,985 | 1,990 |
| GROSS VEHICLE WEIGHT | | kg. | 2,700 | 2,700 | 3,000 | 3,000 | 3,000 | 3,000 | 3,000 | 3,000 | 3,000 | 3,000 | 3,000 |
| Max. PAYLOAD | | kg. | 900 | 900 | 1,080 | 1,090 | 1,075 | 1,080 | 1,080 | 1,075 | 1,015 | 1,015 | 1,010 |
| | 205R16C | deg | 28.9 | 28.9 | 28.9 | 28.9 | 28.9 | 28.9 | 28.9 | 28.9 | --- | --- | --- |
| APPROACH ANGLE | 265/70R16 | deg | 30.4 | 30.4 | 30.4 | 30.4 | 30.4 | 30.4 | 30.4 | 30.4 | --- | --- | --- |
| | 265/60R18 | deg | --- | --- | --- | --- | --- | 30.4 | 30.4 | 30.4 | 30.4 | 30.4 | 30.4 |
| DEPARTURE ANGLE | 205R16C | deg | 21.9 | 21.9 | 21.9 | 21.9 | 21.9 | 21.9 | 21.9 | 21.9 | --- | --- | --- |
| | 265/70R16 | deg | 22.8 | 22.8 | 22.8 | 22.8 | 22.8 | 22.8 | 22.8 | 22.8 | --- | --- | --- |
| with Bumper | | | | | | | | | | | | | |
| | 265/60R18 | deg | --- | --- | --- | --- | --- | 22.8 | 22.8 | 22.8 | 22.8 | 22.8 | 22.8 |
| DEPARTURE ANGLE | 205R16C | deg | 28.9 | 28.9 | 28.9 | 28.9 | 28.9 | 28.9 | 28.9 | 28.9 | --- | --- | --- |
| | 265/70R16 | deg | 30.0 | 30.0 | 30.0 | 30.0 | 30.0 | 30.0 | 30.0 | 30.0 | --- | --- | --- |
| w/o Bumper | | | | | | | | | | | | | |
| | 265/60R18 | deg | --- | --- | --- | --- | --- | 30.0 | 30.0 | 30.0 | --- | --- | --- |
| SEATING CAPACITY | | person | 5 | 5 | 5 | 5 | 5 | 5 | 5 | 5 | 5 | 5 | 5 |
| **Engine** | | | | | | | | | | | | | |
| TYPE | | | 4G64 S4 MPI | 4G64 S4 MPI | 4N16 D4 DI I/C T/C NP | 4N16 D4 DI I/C T/C NP | 4N16 D4 DI I/C T/C NP | 4N16 D4 DI I/C T/C NP | 4N16 D4 DI I/C T/C NP | 4N16 D4 DI I/C T/C NP | 4N16 D4 DI I/C T/C NP | 4N16 D4 DI I/C T/C NP | 4N16 D4 DI I/C T/C NP |
| DISPLACEMENT | | cc. | 2351 | 2351 | 2442 | 2442 | 2442 | 2442 | 2442 | 2442 | 2442 | 2442 | 2442 |
| BORE & STROKE | | mm. | 86.5 x 100 | 86.5 x 100 | 86.0 x 105.1 | 86.0 x 105.1 | 86.0 x 105.1 | 86.0 x 105.1 | 86.0 x 105.1 | 86.0 x 105.1 | 86.0 x 105.1 | 86.0 x 105.1 | 86.0 x 105.1 |
| COMPRESSION RATIO | | | 9.0 | 9.0 | 15.2 | 15.2 | 15.2 | 15.2 | 15.2 | 15.2 | 15.2 | 15.2 | 15.2 |
| EMISSION LEVEL | | | Euro5 | Euro2 | Euro2 | Euro4 | Euro5 | Euro2 | Euro4 | Euro5 | Euro2 | Euro4 | Euro5 |
| MAX. OUTPUT (DIN NET) | | kw/rpm | 94/5250 | 97/5250 | 110/3500 | 110/3500 | 110/3500 | 110/3500 | 110/3500 | 110/3500 | 110/3500 | 110/3500 | 110/3500 |
| MAX. TORQUE (DIN NET) | | Nm/rpm | 194/4000 | 202/4000 | 330/1500-3000 | 330/1500-3000 | 330/1500-3000 | 330/1500-3000 | 330/1500-3000 | 330/1500-3000 | 330/1500-3000 | 330/1500-3000 | 330/1500-3000 |
| **Transimission** | | | | | | | | | | | | | |
| TYPE (MANUAL FLOOR CHANGE) | | | 5MT | 5MT | 6MT | 6MT | 6MT | 6AT | 6AT | 6AT | 6AT | 6AT | 6AT |
| 1st | | | 3.967 | 3.967 | 4.692 | 4.692 | 4.692 | 3.600 | 3.600 | 3.600 | 3.600 | 3.600 | 3.600 |
| 2nd | | | 2.136 | 2.136 | 2.482 | 2.482 | 2.482 | 2.090 | 2.090 | 2.090 | 2.090 | 2.090 | 2.090 |
| 3rd | | | 1.360 | 1.360 | 1.474 | 1.474 | 1.474 | 1.488 | 1.488 | 1.488 | 1.488 | 1.488 | 1.488 |
| 4th | | | 1.000 | 1.000 | 1.000 | 1.000 | 1.000 | 1.000 | 1.000 | 1.000 | 1.000 | 1.000 | 1.000 |
| 5th | | | 0.856 | 0.856 | 0.778 | 0.778 | 0.778 | 0.687 | 0.687 | 0.687 | 0.687 | 0.687 | 0.687 |
| 6th | | | - | - | 0.661 | 0.661 | 0.661 | 0.580 | 0.580 | 0.580 | 0.580 | 0.580 | 0.580 |
| REVERSE | | | 3.578 | 3.578 | 4.666 | 4.666 | 4.666 | 3.732 | 3.732 | 3.732 | 3.732 | 3.732 | 3.732 |
| TRANSFER GEAR RATIO | | HIGH | 1.000 | 1.000 | 1.000 | 1.000 | 1.000 | 1.000 | 1.000 | 1.000 | 1.000 | 1.000 | 1.000 |
| | | LOW | 1.925 | 1.925 | 2.566 | 2.566 | 2.566 | 2.566 | 2.566 | 2.566 | 2.566 | 2.566 | 2.566 |
| FINAL GEAR RATIO | | | 4.875 | 4.875 | 3.692 | 3.692 | 3.692 | 4.090 | 4.090 | 4.090 | 4.090 | 4.090 | 4.090 |
| **Steering** | | | | | | | | | | | | | |
| TYPE | | | RACK & PINION (H.P.S.) | | | | | | | | | | |
| **Suspension** | | | | | | | | | | | | | |
| FRONT | | | "Independent -Wishbone, Coil Spring" | | | | | | | | | | |
| REAR | | | Rigid leaf spring | | | | | | | | | | |
| **Brake** | | | | | | | | | | | | | |
| FRONT | | | Ventilated Disks (diameter 290mm) | | | | | Ventilated Disks (diameter 290mm / 320mm: optional) | | | Ventilated Disks (diameter 320mm) | | |
| REAR | | | 11.6 inch LT Drums | | | | | | | | | | |
| **Tire** | | | | | | | | | | | | | |
| STD (FRONT & REAR) | | | 205R16C 110/108R | 205R16C 110/108R | 205R16C 110/108R | 205R16C 110/108R | 205R16C 110/108R | 205R16C 110/108R | 205R16C 110/108R | 205R16C 110/108R | 265/60R18 110H | 265/60R18 110H | 265/60R18 110H |
| OPTION (FRONT & REAR) | | | 265/70R16 112S | 265/70R16 112S | 265/70R16 112S | 265/70R16 112S | 265/70R16 112S | "265/70R16 112S 265/60R18 110H" | "265/70R16 112S 265/60R18 110H" | "265/70R16 112S 265/60R18 110H" | --- | --- | --- |

# DIMENSIONAL VIEWS

## DOUBLE CAB (GLS)

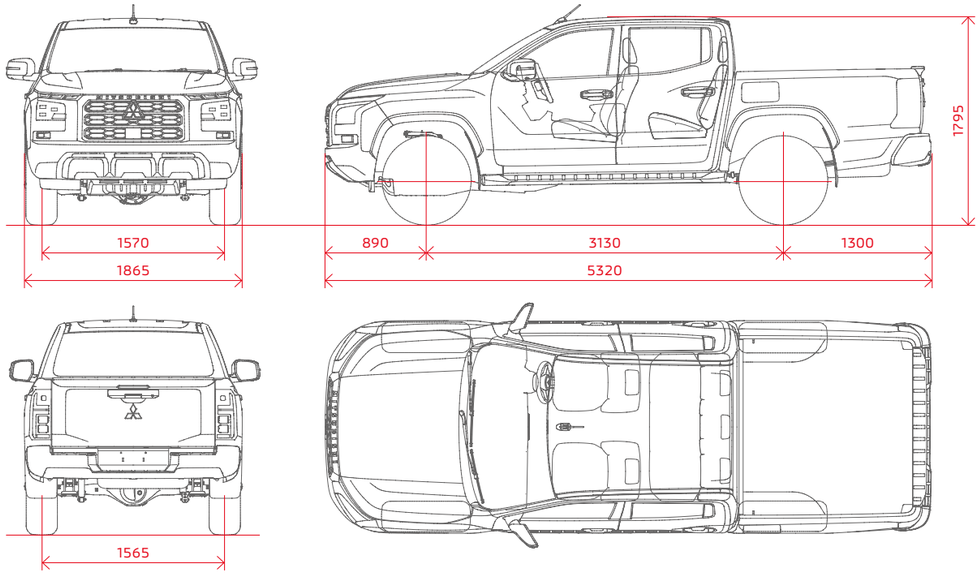


## SINGLE CAB (GL)

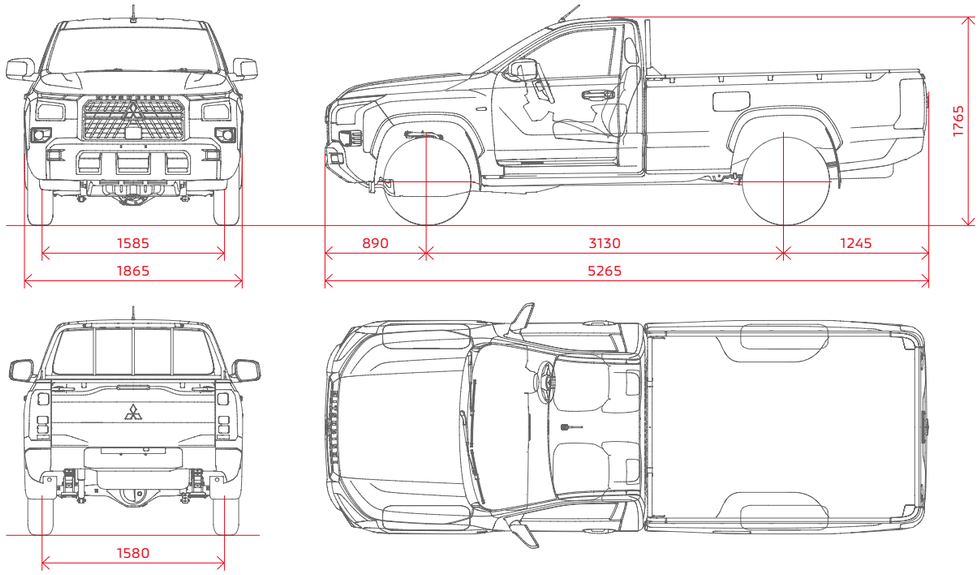


All measurements in millimetres

•**ACC:** The detection and control capabilities of Adaptive Cruise Control [ACC] are supplemental only. ACC may not be activated in some situations. This system may not correctly detect the actual situation depending on the type of vehicle in front and its conditions, the weather conditions, and the road conditions. Additionally, the system may be unable to decelerate sufficiently if the vehicle in front applies the brakes suddenly or another vehicle cuts into your path, so your vehicle approaches the front vehicle. The operating speed range is approx. 25 km/h to 144 km/h. •**BSW/LCA:** The detection and control capabilities of the Blind Spot Warning system [BSW] / Lane Change Assist [LCA] are supplemental only and do not warn you of vehicles in blind spots in every situation. Please do not rely solely on this system whilst driving. BSW/LCA may not operate normally in some cases, depending on traffic, weather, road surface conditions and the presence of obstructions. •**RCTA:** Do not rely solely on Rear Cross Traffic Alert [RCTA], which may not detect all moving vehicles in certain conditions. •**AHB:** This system activates at a speed of approx. 40 km/h or more and deactivates at lower speeds.

Drivers are fully responsible for their own safe driving. Please drive safely and do not rely solely on these systems whilst driving. Please see the owner's manual for additional information. If you have any questions, please consult your local MITSUBISHI MOTORS dealer/distributor for details.

# معاينة ثلاثيّة الأبعاد

## مقصورة مزدوجة (GLS)

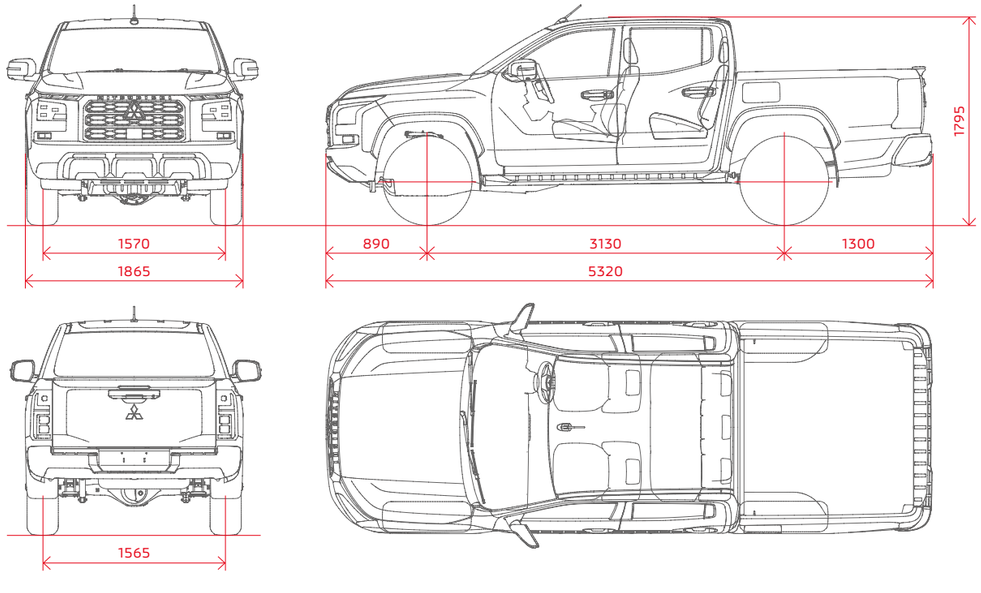


## مقصورة مفردة (GL)

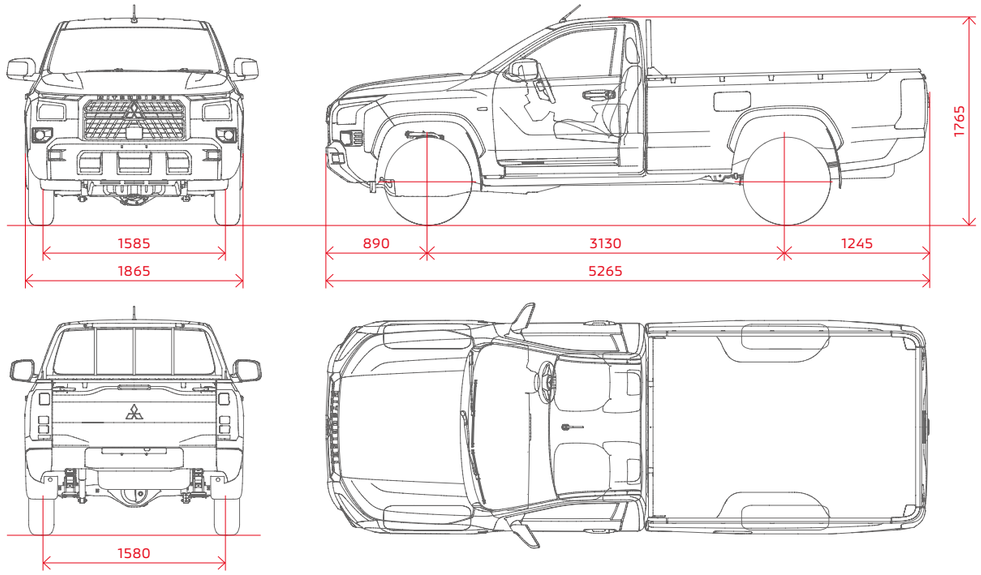


أُخذت القياسات كافّة بالميليمتر

**ACC:** تُعدّ إمكانيات الكشف والتحكم في نظام تثبيت السرعة التكيفي [ACC] تكميلية فقط وقد لا يتمّ تفعيل هذا النظام في بعض الحالات. قد لا يكشف النظام الوضع الفعلي بشكل صحيح على حسب نوع السيارة أمامك وحالتها، والأحوال الجوية، وظروف الطريق. بالإضافة إلى ذلك، قد لا يتمكن النظام من تخفيف السرعة بدرجة كافية في حال توقّفت السيارة أمامك فجأة أو اعترضت سيارة أخرى مسارك، مما يؤدي إلى اقتراب سيارتك من السيارة الأمامية. يتراوح نطاق سرعة التشغيل من 25 كم بالساعة إلى 144 كم بالساعة تقريبًا. **BSW/LCA:** تُعدّ إمكانيات الكشف والتحكم النظام تحذير البقعة العمياء [BSW] نظام تحذير مغادرة المسار [LCA]تكميلية فقط ولا تحذر من المركبات في المناطق العمياء في كل الحالات. يُرجى عدم الاعتماد على هذا النظام فقط أثناء القيادة. قد لا تعمل أنظمة BSW/LCA بشكل طبيعي في بعض الحالات على حسب حركة المرور والأحوال الجوية وظروف سطح الطريق ووجود العوائق. **RCTA:** لا تعتمد على نظام تنبيه حركة المرور الخلفية [RCTA] لأنه قد لا يكشف المركبات المتحرّكة في كلّ الحالات. **AHB:** يتمّ تفعيل نظام الضوء العالي الأوتوماتيكي [AHB] على سرعة 40 كم بالساعة تقريبًا أو أكثر ويتمّ توقيف التفعيل على سرعات منخفضة.

يتحمل السائقون المسؤولية الكاملة عن قيادتهم الآمنة. يُرجى القيادة بأمان وعدم الاعتماد فقط على هذه الأنظمة أثناء القيادة. ويُرجى الاطلاع على الدليل للحصول على معلومات إضافية. إذا ترغب الاستفسار عن أمور أخرى، يُرجى استشارة وكيل/موزع MITSUBISHI MOTORS المحلي للحصول على التفاصيل.